Série 6, Sèche-linge pompe à chaleur, 8 kg
WQG24502FR

Sèche-linge pompe à chaleur à faible consommation d'énergie constante grâce au condenseur autonettoyant. Sachez quand votre linge est prêt grâce au séchage automatique.

- **Self Cleaning Condenser** : nettoie automatiquement le condenseur pour maintenir une consommation d'énergie constante.
- **Auto Dry** : sèche automatiquement votre linge jusqu'au degré exact de séchage que vous souhaitez.
- **Iron Assist** : traitement par brume d'eau chaude qui réduit jusqu'à 50 % des plis. [2]
- **Programme Linge de lit avec rotation alternée du tambour** : des résultats de séchage parfaits qu'importe la taille des pièces de linge.
- **Option demi-charge** : optez pour le programme le mieux adapté aux petites charges (poids et durée).

Données techniques

Type d'installation: ..... Pose-libre
Top amovible: ..... Non
Charnière de porte: ..... À droite
Longueur du cordon électrique: ..... 145 cm
Dimensions appareil H x L x P: ..... 842x598x613 mm
Poids net: ..... 56.1 kg
Gaz à effet de serre fluorés: R290
Equipement hermétiquement scellé: ..... Oui
Quantité exprimée en équivalent CO2: ..... 0.000 t
Code EAN: 4242005558407
Puissance de raccordement: ..... 600 W
Intensité: ..... 10 A
Tension: ..... 220-240 V
Fréquence: ..... 50 Hz
Capacité maximale: ..... 8.0 kg
Classe d'efficacité énergétique[1]: C
Consommation d'énergie pondérée par cycle (UE 2017/1369): .. 1.02 kWh/cycle
Consommation énergétique pondérée: ..... 102 kWh/100 cycles
Efficacité de condensation: ..... 88 %
Durée du programme à mi-capacité (UE 2017/1369): 1:59
Durée du programme Eco à la capacité nominale (h:min): 2:59

4 242005 558407

Accessoires en option

WMZ20600	Corbeille pour lainages
WTZ27400	Kit de superposition avec tablette
WTZ27410	Kit de superposition
WTZPW40D	Socle pour sèche-linge avec tiroir

[1] Echelle d'efficacité énergétique allant de A à G

[2] Test n° E0124 PT 24 de l'Institut allemand de recherche sur les textiles et les fibres de Denkendorf (DITF pour "Deutsche Institute für Textil-und Faserforschung Denkendorf") du 03/06/2024, relatif à la réduction des plis des vêtements en coton (T-shirts et chemises) avec le programme Iron Assist selon la norme DIN EN ISO 15487 par rapport aux textiles traités sans le programme Iron Assist.

Série 6, Sèche-linge pompe à chaleur, 8 kg
WQG24502FR

Sèche-linge pompe à chaleur à faible consommation d'énergie constante grâce au condenseur autonettoyant. Sachez quand votre linge est prêt grâce au séchage automatique.

Caractéristiques principales

- Classe d'efficacité énergétique[1]: C
- Energie[2]: 102 kWh
- Capacité[3]: 8 kg
- Durée programme[3]: 2:59 h:min
- Classe d'efficacité sonore : B (sur une échelle de A à D)
- Niveau sonore[3]: 61 dB (A) re 1 pW
- Classe d'efficacité de condensation : B (sur une échelle de A à D)
- Efficacité de condensation[3]: 88%
- Classe de réparabilité : A (sur une échelle de A à E)

Programmes

- Programmes standard : Coton, Synthétiques
- Programmes : Coton, Synthétiques, Coton, Chemises, Cotton Eco, Délicat, Serviettes, Défroisser 1 chemise, Défroisser 5 chemises, Mix, Express 40 min, Textiles sport, Synthétiques, Minuterie air chaud
- Iron Assist : réduit les plis sur vêtements secs grâce à la vapeur
- Programme de linge de lit : réduit l'emmêlement des draps grâce à la rotation inversée du tambour

Options

- Option demi-charge : optimise le séchage pour les petites charges
- Options (touches): Prêt à repasser, Prêt à ranger, Extra sec, Fin différée, Anti froissage, Délicat, Signal sonore, Départ/Pause/Rajout, Fin différée 24 h

Confort/Sécurité

- SelfCleaning Condenser : le condenseur se nettoie tout seul
- Technologie AutoDry : séchage parfait
- Cycle anti-froissage 120 min
- SilentPowerDrive: moteur induction alliant longévité, robustesse et silence
- Recommandation de charge
- Compteur de cycles : suivez le nombre de programmes effectués
- Ecran LED pour temps restant et fin différée 24 h, déroulement du programme, fonctions spéciales
- Tambour inox 112l, SensitiveDrying System : un séchage tout en douceur
- Eclairage du tambour par LED
- Design AntiVibration : stabilité et silence
- Signal sonore fin de programme
- Sécurité enfants
- Hublot blanc
- Tuyau de vidange

Caractéristiques techniques

- Charnières à droite
- Mise sous plan dans niche hauteur 85cm
- Dimensions (H x L) : 84.2 cm x 59.8 cm
- Profondeur appareil hors porte : 61.3 cm
- Profondeur appareil porte incluse : 64.8 cm
- Profondeur appareil porte ouverte : 109.6 cm

[1] Sur une échelle de classes d'efficacité énergétique de A à G

[2] Consommation d'énergie moyenne pondérée pour 100 cycles de séchage en kWh, avec le programme Eco

[3] Programme Eco en charge pleine

Série 6, Sèche-linge pompe à chaleur, 8 kg
WQG24502FR

Mesures en mm

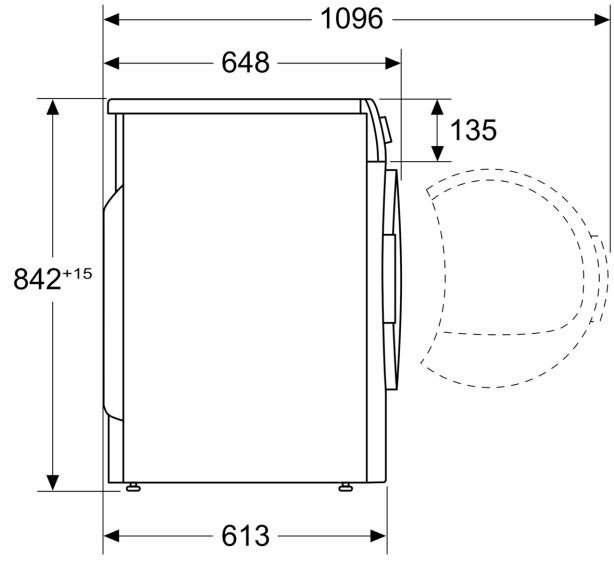
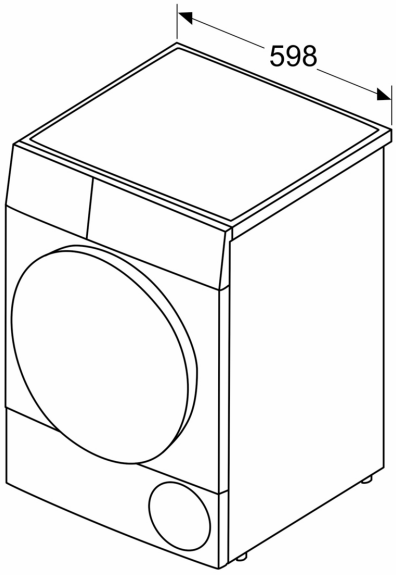
Mesures en mm