Série 6, Sèche-linge pompe à chaleur, 9 kg
WQG1420DFR

Le sèche-linge à pompe à chaleur avec capteur Auto Dry sait quand votre linge est prêt, évitant ainsi la surchauffe et protégeant vos vêtements.

- **Easy Clean Filter** : un linge parfaitement sec avec un minimum d'effort.
- **Auto Dry** : sèche automatiquement votre linge jusqu'au degré exact de séchage que vous souhaitez.
- **Option demi-charge** : optez pour le programme le mieux adapté aux petites charges (poids et durée).
- **Séchage rapide 40 min, pour les petites quantités de linge en fibres synthétiques et matières fines.**

Données techniques

Type d'installation: ..... Pose-libre
Top amovible: ..... Non
Charnière de porte: ..... À droite
Longueur du cordon électrique: ..... 145 cm
Dimensions appareil H x L x P: ..... 842x598x613 mm
Poids net: ..... 48.3 kg
Gaz à effet de serre fluorés: R290
Equipement hermétiquement scellé: ..... Oui
Code EAN: 4242005466757
Puissance de raccordement: ..... 600 W
Intensité: ..... 10 A
Tension: ..... 220-240 V
Fréquence: ..... 50 Hz
Capacité maximale: ..... 9.0 kg
Classe d'efficacité énergétique[1]: ..... D
Consommation d'énergie pondérée par cycle (UE 2017/1369): .. 1.28 kWh/cycle
Consommation énergétique pondérée: ..... 128 kWh/100 cycles
Efficacité de condensation: ..... 83 %
Durée du programme à mi-capacité (UE 2017/1369): 2:12
Durée du programme Eco à la capacité nominale (h:min): 3:50

4 242005 466757

Accessoires en option

WMZ20600	Corbeille pour lainages
WTZ1110	Tuyau d'évacuation eau de condensation
WTZ27400	Kit de superposition avec tablette
WTZ27410	Kit de superposition
WTZPW40D	Socle pour sèche-linge avec tiroir

[1] Echelle d'efficacité énergétique allant de A à G

Série 6, Sèche-linge pompe à chaleur, 9 kg
WQG1420DFR

Le sèche-linge à pompe à chaleur avec capteur Auto Dry sait quand votre linge est prêt, évitant ainsi la surchauffe et protégeant vos vêtements.

Caractéristiques principales

- Classe d'efficacité énergétique[1]: D
- Energie[2]: 128 kWh
- Capacité[3]: 9 kg
- Durée programme[3]: 3:50 h:min
- Classe d'efficacité sonore : B (sur une échelle de A à D)
- Niveau sonore[3]: 62 dB (A) re 1 pW
- Classe d'efficacité de condensation : C (sur une échelle de A à D)
- Efficacité de condensation[3]: 83%
- Classe de réparabilité : A (sur une échelle de A à E)

Programmes

- Programmes standard : Coton, Synthétiques
- Programmes : Coton, Synthétiques, Coton, Chemises, Cotton Eco, downs clothes, Délicat, Serviettes, Mix, Express 40 min, Textiles sport, Couette, Synthétiques, Finition laine, Minuterie air froid, Minuterie air chaud

Options

- Option demi-charge : optimise le séchage pour les petites charges
- Options (touches): Prêt à repasser, Prêt à ranger, Extra sec, Fin différée, Anti froissage, Délicat, Signal sonore, Départ/Pause/Rajout, Fin différée 24 h

Confort/Sécurité

- Filtre EasyClean pour un nettoyage du condenseur plus facile
- Technologie AutoDry : séchage parfait
- Cycle anti-froissage 120 min
- Panier à laine : non
- Moteur à induction
- Recommandation de charge
- Compteur de cycles : suivez le nombre de programmes effectués
- Ecran LED pour temps restant et fin différée 24 h, déroulement du programme, fonctions spéciales
- Tambour inox 112l, SensitiveDrying System : un séchage tout en douceur
- Eclairage intérieur du tambour : non
- Design AntiVibration : stabilité et silence
- Signal sonore fin de programme
- Sécurité enfants
- Hublot blanc
- Tuyau de vidange

Caractéristiques techniques

- Charnières à droite
- Mise sous plan dans niche hauteur 85cm
- Dimensions (H x L) : 84.2 cm x 59.8 cm
- Profondeur appareil hors porte : 61.3 cm
- Profondeur appareil porte incluse : 65.4 cm
- Profondeur appareil porte ouverte : 109.6 cm

[1] Sur une échelle de classes d'efficacité énergétique de A à G

[2] Consommation d'énergie moyenne pondérée pour 100 cycles de séchage en kWh, avec le programme Eco

[3] Programme Eco en charge pleine

Série 6, Sèche-linge pompe à chaleur, 9 kg
WQG1420DFR

Mesures en mm

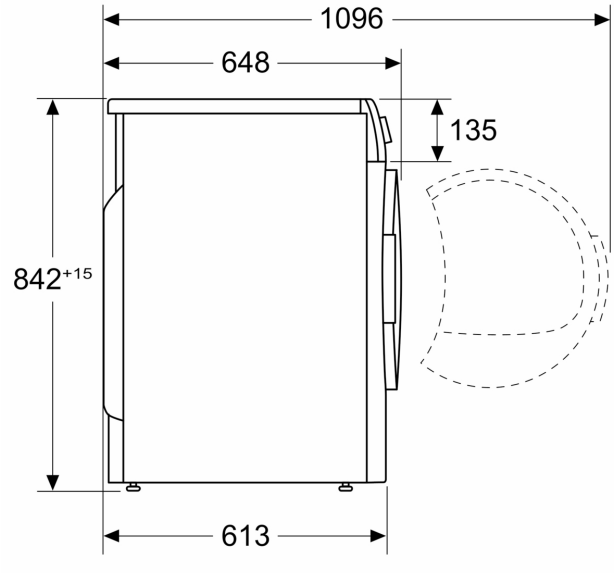
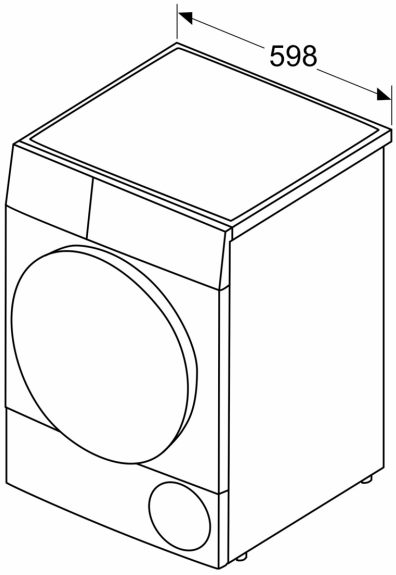
Mesures en mm