Série 4, Machine à laver hublot, 8 kg, max. 1400 tr/min
WAN28229FR

Lave-linge avec Iron Assist pour réduire la quantité de linge à repasser et avec un moteur SilentPowerDrive à longue durée de vie.

- **Iron Assist** : réduit jusqu'à 50 % des plis sur vos textiles.
- **Classe d'efficacité énergétique A** : lavez avec la meilleure classe d'efficacité énergétique.
- **Active Water Plus** : économisez jusqu'à 50 % d'eau lors du lavage de petites charges
- **Speed Perfect** : un linge parfaitement propre avec des cycles jusqu'à 65 % moins longs. [3]
- **Fonction Rajout de linge** : un vêtement à ajouter en cours de cycle ? La machine fait une pause pour vous.

Données techniques

Classe d'efficacité énergétique[1]: ..... A
Consommation énergétique de lavage du programme Eco 40-60: .. 46 kWh/100 cycles
Capacité maximale: ..... 8.0 kg
Consommation d'eau du programme Eco 40-60 par cycle[2]: ..... 47 l
Durée du cycle complet de lavage: ..... 3:33 h
Classe d'efficacité d'essorage du programme Eco 40-60: ..... B
Classe de niveau sonore: ..... A
Niveau sonore: ..... 72 dB(A) re 1 pW
Type d'installation: ..... Pose-libre
Dimensions du produit (HxLxP): ..... 845x598x590 mm
Poids net: ..... 67.1 kg
Puissance de raccordement: ..... 2300 W
Intensité: ..... 10 A
Tension: ..... 220-240 V
Fréquence: ..... 50 Hz
Longueur du cordon électrique: ..... 160 cm
Charnière de porte: ..... À gauche
Roulettes: ..... Non
Code EAN: 4242005575213
Type d'installation: ..... Pose-libre

4 242005 575213

Accessoires en option

WMZ2381	Rallonge Aquastop / entrée eau froide
WMZMPF10	Filtre microplastique
WMZPW50W	Socle pour lave-linge avec tiroir

[1] Echelle d'efficacité énergétique allant de A à G
[2] en programme Eco 40-60
[3] Différence constatée sur la durée du programme Synthétiques 40 °C avec l'option Speed Perfect par rapport à sa durée normale sans option.

Série 4, Machine à laver hublot, 8 kg, max. 1400 tr/min
WAN28229FR

Lave-linge avec Iron Assist pour réduire la quantité de linge à repasser et avec un moteur SilentPowerDrive à longue durée de vie.

Caractéristiques principales

- Classe d'efficacité énergétique1 : A sur une échelle allant de A à G
- Energie[2] / Eau[3] : 46 kWh / 47 litres
- Capacité : 1 à 8 kg
- Durée progr. Eco 40-60[4]: 3:33 h
- Classe d'efficacité d'essorage : B
- Vitesse d'essorage : 1400 - 0 tr/min**
- Niveau sonore essorage : 72 dB (A) re 1 pW
- Classe d'efficacité sonore : A

Programmes

- Programmes standard : Coton, Synthétiques, Délicat/soie, Laine/lavage à la main
- Programmes: Coton froid - 90°C, Synthétiques froid - 60°C, Essorage/Vidange, Couleurs sombres, Chemises, Textiles Sport, Mix rapide, Express 15/30 min, Nettoyage tambour, Délicat/Soie, Laine/Lavage main

Options

- Iron Assist : réduit les plis sur vêtements secs grâce à la vapeur
- SpeedPerfect : lavage jusqu'à 3 fois plus rapide ***
- Options (touches): Prélavage, Fin dans, Température, SpeedPerfect, Départ/Pause/Rajout de linge, Rinçage plus, Vitesse d'essorage/Arrêt cuve pleine

Confort/Sécurité

- La fonction Rajout de linge permet de rajouter ou retirer des vêtements en cours de cycle
- Grand écran indiquant vitesse d'essorage, temps restant, fin différée 24h et recommandation de charge
- Volume du tambour : 65 l
- Compteur de cycles : suivez le nombre de programmes effectués
- SilentPowerDrive: moteur induction garanti 10 ans, alliant longévité, robustesse et silence
- SilentPowerDrive: moteur induction alliant longévité, robustesse et silence
- ActiveWater Plus : ajuste la consommation d'eau aux petites charges
- Protection anti-débordement
- Design AntiVibration : stabilité et silence
- Détection mousse
- Affichage surdosage: non
- Détection antibalourd
- Sécurité enfants
- Signal sonore fin de programme
- Hublot de 32cm, blanc avec ouverture de la porte à 160°

Caractéristiques techniques

- Mise sous plan dans niche hauteur 85cm
- Dimensions (H x L) : 84.5 cm x 59.8 cm
- Profondeur appareil hors porte : 59.0 cm
- Profondeur appareil porte incluse : 63.2 cm
- Profondeur appareil porte ouverte : 104.9 cm

[1] Sur une échelle de classes d'efficacité énergétique de A à G

[2] Consommation d'énergie en kWh pour 100 cycles (programme Eco 40-60)

[3] Consommation d'eau pondérée en litres par cycle (programme Eco 40-60)

[4] Durée du programme Eco 40-60 en charge pleine

** valeur arrondie

*** Comparaison entre la durée du programme Synthétiques 40°C et celle du programme Synthétiques 40°C avec option SpeedPerfect activée
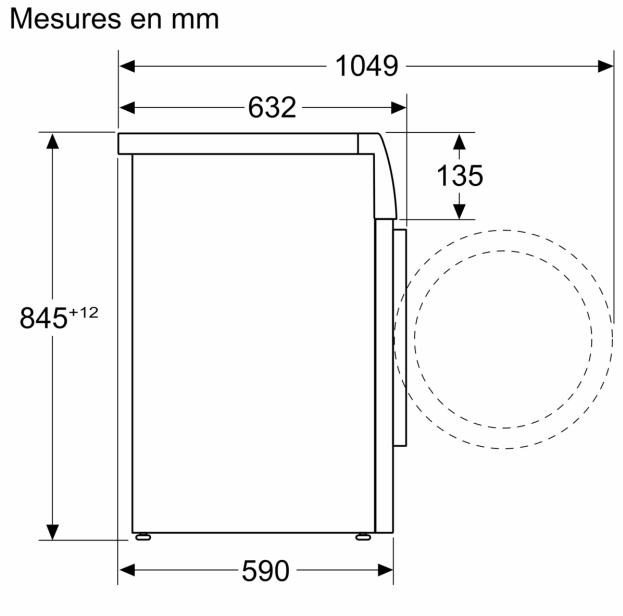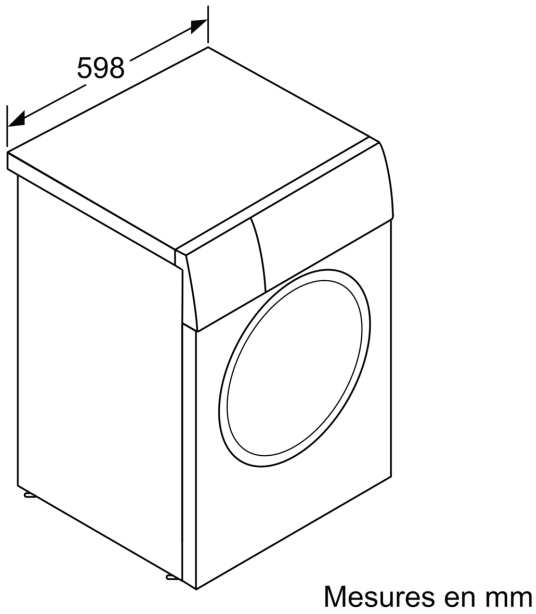
Série 4, Machine à laver hublot, 8 kg, max. 1400 tr/min
WAN28229FR