Série 2, Réfrigérateur Table top KTL15NWEB

Le réfrigérateur avec Multibox : conserve vos fruits et légumes très longtemps

- **Door Open Alarm** : alarme audiovisuelle en cas de panne ou de porte ouverte.
- **LED Lighting** : une lumière claire et uniforme dans le réfrigérateur.
- **SuperCooling** : refroidit rapidement les nouveaux aliments pour préserver les autres.
- **Safety Glass Shelves** : stockez vos aliments en toute sécurité grâce à des clayettes en verre incassables.

Données techniques

Classe d'efficacité énergétique[1]:	E
Consommation énergétique annuelle moyenne[2]:	139 kWh/an
Volume utile partie congélation:	14 l
Volume utile partie réfrigération:	106 l
Niveau sonore:	39 dB(A) re 1 pW
Classe de niveau sonore:	C
Type d'installation:	Pose-libre
Habillage de porte:	Non disponible
Hauteur:	850 mm
Largeur appareil:	560 mm
Profondeur appareil:	580 mm
Poids net:	28.6 kg
Intensité:	10 A
Charnière de porte:	Droite réversible
Tension:	220-240 V
Fréquence:	50 Hz
Longueur du cordon électrique:	200 cm
Nombre de compresseurs:	1
Nombre de circuit de froid:	1
Ventilateur dans le compartiment réfrigérateur:	Non
Porte réversible:	Oui
Clayettes réglables - réfrigérateur:	1
Clayettes spéciales bouteille:	Non
Code EAN:	4242005424795
Marque:	Bosch
Référence Commerciale:	KTL15NWEB
Catégorie de produit:	Réfrigérateur
Type d'installation:	Pose-libre
Accessoires inclus:	2 x casier à oeufs

4 242005 424795

[1] Echelle d'efficacité énergétique allant de A à G

[2] Sur base des résultats du test normalisé de 24 heures. Consommation réelle en fonction de l'usage/emplacement de l'appareil.

Série 2, Réfrigérateur Table top KTL15NWEB

Le réfrigérateur avec Multibox : conserve vos fruits et légumes très longtemps

Informations techniques
- Dimensions appareil H x L x P: 850x560x580 mm
- Classe d'efficacité énergétique[1]: E
- Volume utile partie réfrigération: 106 l
- Niveau sonore: 39 dB(A) re 1 pW
- Compartiment congélateur intégré
- Liste des avertissements: Porte ouverte réfrigérateur
- Poids net: 28,6 kg

Général
- Couleur: Blanc
- Couleur / matériau du corps: Blanc
- Charnière de porte: Droite réversible
- Type de poignée de porte: Poignées horizontales intégrées
- Distributeur de glaçons ou d'eau: Non applicable
- Système de commandes: Bouton
- Classe d'efficacité énergétique[2]: E
- Consommation énergétique annuelle moyenne[3]: 139 kWh/an
- Volume utile partie réfrigération: 106 l
- Volume utile partie congélation: 14 l
- Niveau sonore: 39 dB(A) re 1 pW
- Classe de niveau sonore: C
- Classe climatique: Subtropical, Tempéré, Tempéré élargi
- Accessoires inclus: 2 x casier à oeufs

Taille et poids
- Dimensions appareil H x L x P: 850x560x580 mm
- Dimensions du produit emballé (HxLxP): 883x580x590 mm
- Poids net: 28,6 kg
- Poids brut: 30,5 kg
- Longueur du cordon électrique: 200 cm

Caractéristiques spécifiques
- Super Réfrigération
- Type d'affichage: Non applicable
- Liste des avertissements: Porte ouverte réfrigérateur

Réfrigération
- Clayettes dans le réfrigérateur: 2
- Clayettes réglables - réfrigérateur: 1
- Compartiments de porte - réfrigérateur (hors beurre et fromage): 3
- Eclairage réfrigérateur: LED

Congélation
- Nombre d'étoiles (pouvoir de congélation): 4
- Autonomie si coupure de courant: 9 h

Connectivité

[1] Echelle d'efficacité énergétique allant de A à G
[2] Echelle d'efficacité énergétique allant de A à G
[3] Sur base des résultats du test normalisé de 24 heures.

Consommation réelle en fonction de l'usage/emplacement de l'appareil.

Série 2, Réfrigérateur Table top
KTL15NWEB

mesures en mm

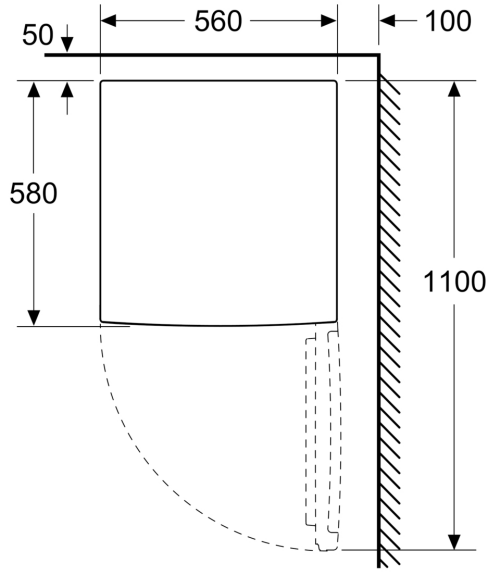
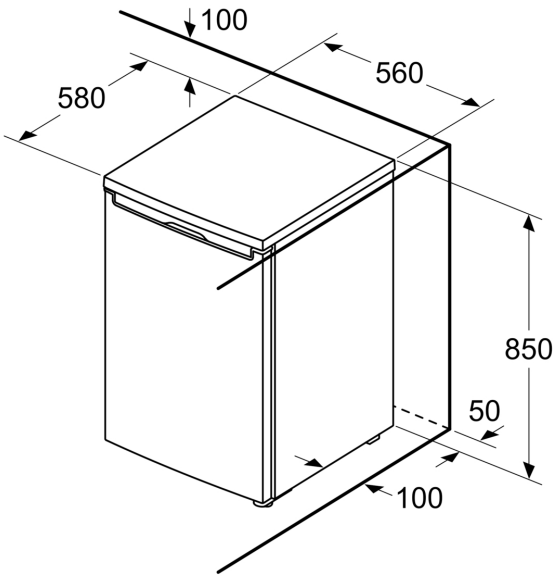
mesures en mm