Série 4, Four encastrable, 60 x 60 cm, Blanc
HBA572BW3F

Cuisine saine : fonction Air Fry pour des aliments parfaitement frits avec peu d'huile et l'autonettoyage pyrolytique.

- **Lèchefrite AirFry** : pour des aliments parfaitement frits, comme les légumes et les frites.
- **AutoPilot10** : 10 programmes automatiques pour des résultats de cuisson parfaits.
- **Commande tactile LED** : accès simple aux fonctions supplémentaires grâce aux touches tactiles.
- **Hotair 3D** : une répartition homogène de la chaleur pour des cuissons absolument parfaites, sur trois niveaux.
- **Classe d'efficacité énergétique A+** : consommez moins d'énergie par rapport à la classe d'efficacité énergétique A, grâce à une construction améliorée du four.

Accessoires intégrés

1 x grille, 1 x lèchefrite pour pyrolyse, 1 x Plaque chauffante Air Fry

Accessoires en option

HEZ634000 GRILLE DE CUISSON ET DE ROTISSAGE, HEZ636000 LECHEFRITE EN VERRE, HEZ638000 CLIPRAIL STANDARD, HEZ664000 Grille de cuisson et rôtissage, vapeur, HEZG0AS00 Câble de raccordement 3m, HEZ327000 PIERRE A PAIN, HEZ32WA00 SONDE A VIANDE SANS FIL, HEZ538000 CLIPRAIL, HEZ617000 PLAT A PIZZA, HEZ629070 LECHEFRITE PERFOREE AIR FRY, HEZ631070 Tôle à patisserie en émail, HEZ632070 Tôle à pâtisserie en émaill, HEZ633001 Couvercle pour poêle professionnelle, HEZ633070 Plat ultra profond, HEZ633073 Plat ultra profond

Données techniques

Type d'installation: ..... Encastrable
Système de nettoyage intégré: Autonettoyage pyrolytique + Cleaning Assistance: nettoyage par hydrolyse
Niche d'encastrement: .....585-595 x 560-568 x 550 mm
Dimensions appareil H x L x P: .....595x594x548 mm
Dimensions du produit emballé (HxLxP): .....675x660x690 mm
Matériau du bandeau: ..... Verre
Matériau de la porte: ..... Verre
Poids net: ..... 36.4 kg
Volume utile du four: ..... 71 l
Modes de cuisson: .... Air Fry, Gril grande surface, Chaleur tournante douce, Chaleur tournante, Convection naturelle, Position pizza, Gril chaleur tournante
Longueur du cordon électrique: ..... 120 cm
Code EAN: 4242005464661
Nombre de cavités - (2010/30/CE): 1
Classe d'efficacité énergétique[1]: ..... A+
Energy consumption per cycle conventional (2010/30/EC): .....0.94 kWh/cycle
Energy consumption per cycle forced air convection (2010/30/EC): 0.69 kWh/cycle
Indice de classe énergétique - NOUVEAU (2010/30/CE): ..... 81.2 %
Puissance de raccordement: ..... 3600 W
Intensité: ..... 16 A
Tension: ..... 220-240 V
Fréquence: ..... 50; 60 Hz
Type de prise: .....Fiche cont.terre/Gard.fil ter.
Accessoires inclus: 1 x grille, 1 x lèchefrite pour pyrolyse, 1 x Plaque chauffante Air Fry

4 242005 464661

[1] Sur une échelle de classes d'efficacité énergétique de A+++ à D

Série 4, Four encastrable, 60 x 60 cm, Blanc
HBA572BW3F

Cuisine saine : fonction Air Fry pour des aliments parfaitement frits avec peu d'huile et l'autonettoyage pyrolytique.

Type de four/Modes de cuisson
- 7 modes de cuisson : Hotair 3D, convection naturelle, gril air pulsé, gril grande surface, position pizza, air pulsé doux, Air Fry
- Réglage de température : 30 °C - 275 °C
- Volume 71 l

Supports d'enfournement / Système d'extraction:
- Nombre de niveaux de rack : 5
- Rails télescopiques en option

Design :
- Commandes par touchControl
- Cavité intérieure en émail anthracite
- Four grande capacité

Nettoyage :
- Nettoyage pyrolyse
- Nettoyage hydrolyse
- Intérieur de porte plein verre

Confort d'utilisation
- Ecran tactile LED (rouge/blanc)
- Horloge électronique
- Préconisation de température
- Contrôle optique de la montée en température
- 10 programmes automatiques
- Poignée inox
- AutoPilot
- Préchauffage Booster
- Eclairage halogène
- Ventilateur de refroidissement

Accessoires inclus :
- grille, lèchefrite, Lèchefrite perforée Air Fry

Sécurité
- Porte froide
- Faible température de porte lors de la pyrolyse
- Porte froide 4 vitres
- Sécurité enfants, coupure automatique du four, touche marche, Verrou de porte électronique

Données techniques :
- Câble de raccordement : 120 cm
- Tension nominale : 220 - 240 V
- Puissance totale de raccordement : 3.6 kW
- Classe d'efficacité énergétique (selon norme EU 65/2014) : A+ (sur une échelle allant de A+++ à D)

Dimensions:
- Dimensions appareil (HxLxP): 595 x 594 x 548 mm
- Dimensions d'encastrement (HxLxP): 450 - 455 x 560 - 568 x 550 mm
- Veuillez vous référer aux dimensions d'encastrement indiquées dans le plan d'installation.
- Nous vous recommandons de choisir des produits complémentaires dans la même gamme : SER4, afin d'assurer une combinaison optimale de vos appareils encastrés.

Série 4, Four encastrable, 60 x 60 cm, Blanc
HBA572BW3F

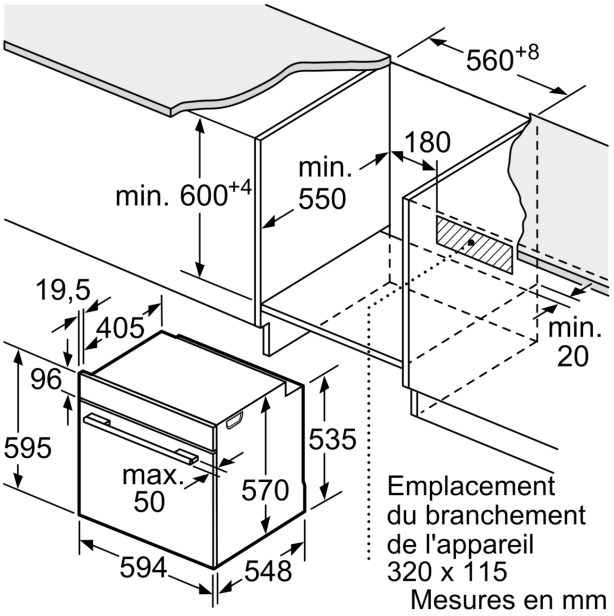

Mesures en mm

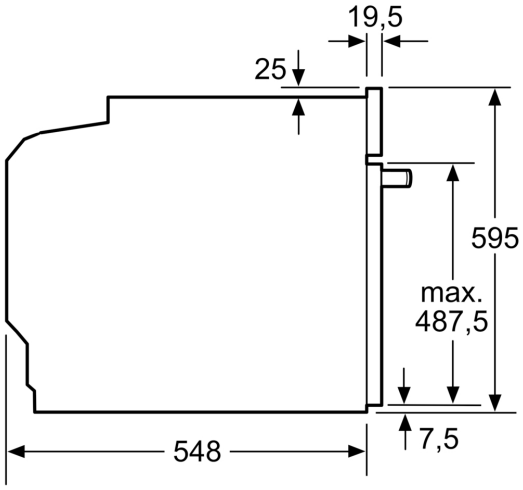

Mesures en mm

Mesures en mm

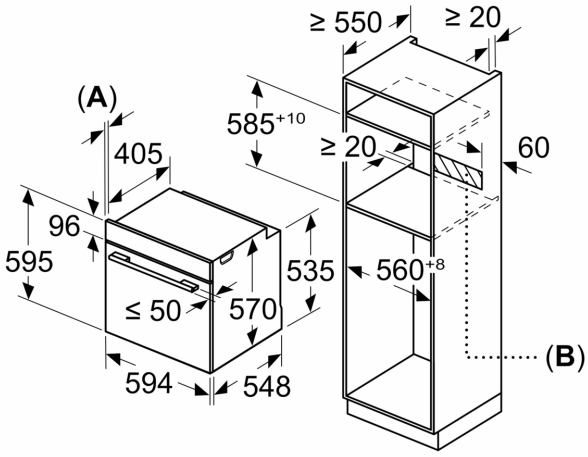

A: 19,5 mm
B: Espace pour le raccordement de l'appareil 320 x 115 mm

Montage avec une table de cuisson.

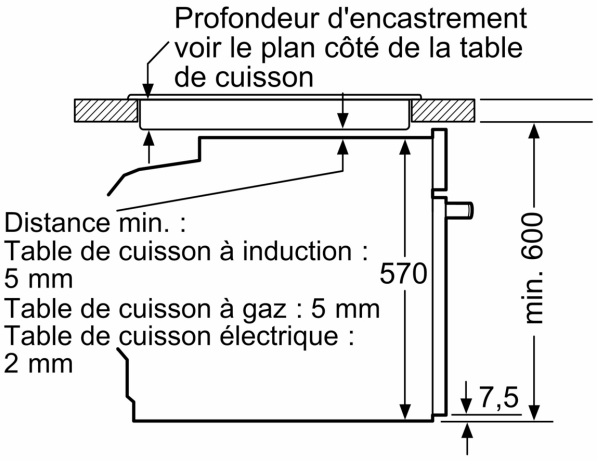

Mesures en mm