# Série 4, Four encastrable, 60 x 60 cm, Inox
# HBA572BS3F

## Cuisine saine : fonction Air Fry pour des aliments parfaitement frits avec peu d'huile et l'autonettoyage pyrolytique.

- **Lèchefrite AirFry** : pour des aliments parfaitement frits, comme les légumes et les frites.
- **AutoPilot10** : 10 programmes automatiques pour des résultats de cuisson parfaits.
- **Commande tactile LED** : accès simple aux fonctions supplémentaires grâce aux touches tactiles.
- **Hotair 3D** : une répartition homogène de la chaleur pour des cuissons absolument parfaites, sur trois niveaux.
- **Classe d'efficacité énergétique A+** : consommez moins d'énergie par rapport à la classe d'efficacité énergétique A, grâce à une construction améliorée du four.

**Accessoires intégrés**

1 x grille, 1 x lèchefrite pour pyrolyse, 1 x Plaque chauffante Air Fry

**Accessoires en option**

HEZ327000 PIERRE A PAIN, HEZ32WA00 SONDE A VIANDE SANS FIL, HEZ538000 CLIPRAIL, HEZ617000 PLAT A PIZZA, HEZ629070 LECHEFRITE PERFOREE AIR FRY, HEZ631070 Tôle à patisserie en émail, HEZ632070 Tôle à pâtisserie en émaill, HEZ633001 Couvercle pour poêle professionnelle, HEZ633070 Plat ultra profond, HEZ633073 Plat ultra profond, HEZ634000 GRILLE DE CUISSON ET DE ROTISSAGE, HEZ636000 LECHEFRITE EN VERRE, HEZ638000 CLIPRAIL STANDARD, HEZ664000 Grille de cuisson et rôtissage, vapeur, HEZG0AS00 Câble de raccordement 3m

**Données techniques**

Type d'installation: ..... Encastrable
Système de nettoyage intégré: Autonettoyage pyrolytique + Cleaning Assistance: nettoyage par hydrolyse
Niche d'encastrement: .....585-595 x 560-568 x 550 mm
Dimensions appareil H x L x P: .....595x594x548 mm
Dimensions du produit emballé (HxLxP): .....675x660x690 mm
Matériau du bandeau: .....Acier inox
Matériau de la porte: ..... Verre
Poids net: .....36.4 kg
Volume utile du four: ..... 71 l
Modes de cuisson: .... Air Fry, Gril grande surface, Chaleur tournante douce, Chaleur tournante, Convection naturelle, Position pizza, Gril chaleur tournante
Longueur du cordon électrique: ..... 120 cm
Code EAN: ..... 4242005464654
Nombre de cavités - (2010/30/CE): ..... 1
Classe d'efficacité énergétique[1]: ..... A+
Energy consumption per cycle conventional (2010/30/EC): .....0.94 kWh/cycle
Energy consumption per cycle forced air convection (2010/30/EC): 0.69 kWh/cycle
Indice de classe énergétique - NOUVEAU (2010/30/CE): ..... 81.2 %
Puissance de raccordement: .....3600 W
Intensité: ..... 16 A
Tension: ..... 220-240 V
Fréquence: .....50; 60 Hz
Type de prise: .....Fiche cont.terre/Gard.fil ter.
Accessoires inclus: 1 x grille, 1 x lèchefrite pour pyrolyse, 1 x Plaque chauffante Air Fry

4 242005 464654

[1] Sur une échelle de classes d'efficacité énergétique de A+++ à D

# Série 4, Four encastrable, 60 x 60 cm, Inox
# HBA572BS3F

## Cuisine saine : fonction Air Fry pour des aliments parfaitement frits avec peu d'huile et l'autonettoyage pyrolytique.

---

**Type de four/Modes de cuisson**

- 7 modes de cuisson : Hotair 3D, convection naturelle, gril air pulsé, gril grande surface, position pizza, air pulsé doux, Air Fry
- Réglage de température : 30 °C - 275 °C
- Volume 71 l

**Supports d'enfournement / Système d'extraction:**

- Nombre de niveaux de rack : 5
- Rails télescopiques en option

**Design :**

- Commandes par touchControl
- Cavité intérieure en émail anthracite
- Four grande capacité

**Nettoyage :**

- Nettoyage pyrolyse
- Nettoyage hydrolyse
- Intérieur de porte plein verre

**Confort d'utilisation**

- Ecran tactile LED (rouge/blanc)
- Horloge électronique
- Préconisation de température
- Contrôle optique de la montée en température
- 10 programmes automatiques
- Poignée inox
- AutoPilot
- Préchauffage Booster
- Eclairage halogène
- Ventilateur de refroidissement

**Accessoires inclus :**

- grille, lèchefrite, Lèchefrite perforée Air Fry

**Sécurité**

- Porte froide
- Faible température de porte lors de la pyrolyse
- Porte froide 4 vitres
- Sécurité enfants, coupure automatique du four, touche marche, Verrou de porte électronique

**Données techniques :**

- Câble de raccordement : 120 cm
- Tension nominale : 220 - 240 V
- Puissance totale de raccordement : 3.6 kW
- Classe d'efficacité énergétique (selon norme EU 65/2014) : A+ (sur une échelle allant de A+++ à D)

**Dimensions:**

- Dimensions appareil (HxLxP): 595 x 594 x 548 mm
- Dimensions d'encastrement (HxLxP): 450 - 455 x 560 - 568 x 550 mm
- Veuillez vous référer aux dimensions d'encastrement indiquées dans le plan d'installation.

**Série 4, Four encastrable, 60 x 60 cm, Inox**
**HBA572BS3F**

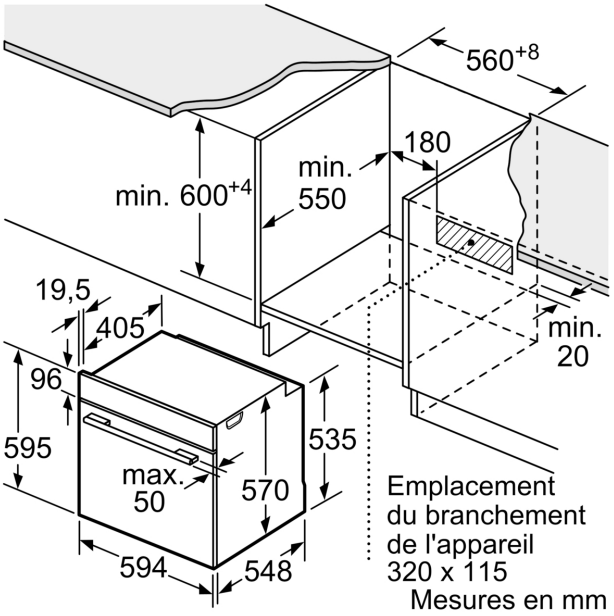


Mesures en mm

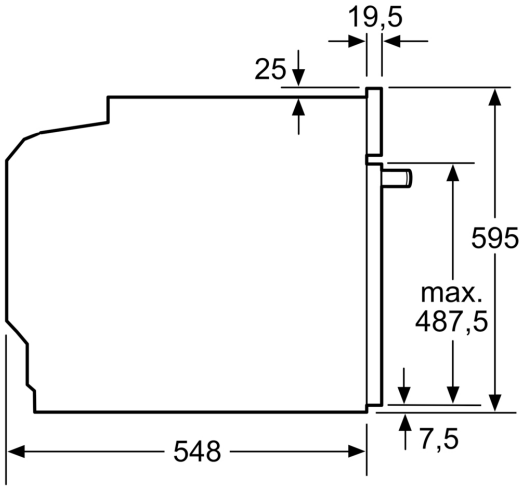


Mesures en mm

Mesures en mm

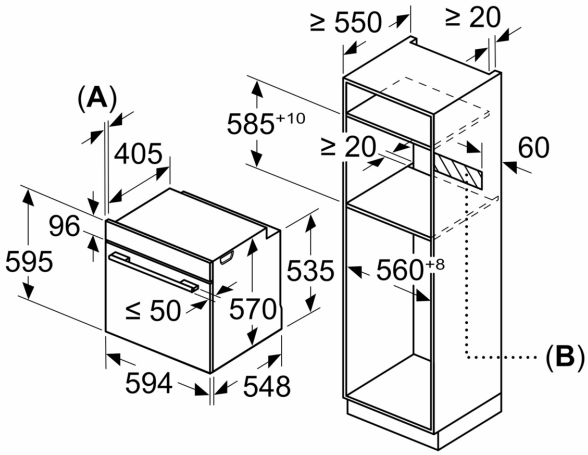


**A:** 19,5 mm
**B:** Espace pour le raccordement de l'appareil 320 x 115 mm

Montage avec une table de cuisson.

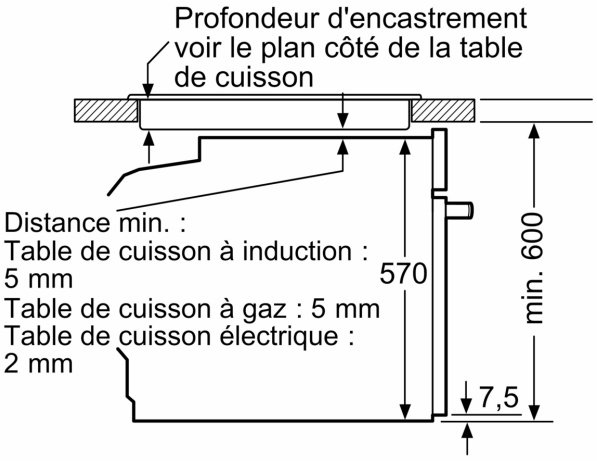


Mesures en mm