# Série 4, Four encastrable, 60 x 60 cm, Inox
# HBA553BR3F

## Des résultats parfaits : Air chaud 3D pour des résultats de cuisson et de rôtissage parfaits sur trois niveaux simultanément.

- **Ecran LED, affichage rouge** : facile à utiliser.
- **Hotair 3D** : une répartition homogène de la chaleur pour des cuissons absolument parfaites, sur trois niveaux.
- **CleanCoating Full**: moins de nettoyage grâce au revêtement sur les parois arrière, latérales et supérieures, programme de régénération inclus.
- **Classe d'efficacité énergétique A+** : consommez moins d'énergie par rapport à la classe d'efficacité énergétique A, grâce à une construction améliorée du four.

**Accessoires intégrés**

1 x grille, 1 x lèchefrite pour pyrolyse

**Accessoires en option**

HEZ327000 PIERRE A PAIN, HEZ32WA00 SONDE A VIANDE SANS FIL, HEZ538000 CLIPRAIL, HEZ617000 PLAT A PIZZA, HEZ629070 LECHEFRITE PERFOREE AIR FRY, HEZ631070 Tôle à patisserie en émail, HEZ632070 Tôle à pâtisserie en émaill, HEZ633001 Couvercle pour poêle professionnelle, HEZ633070 Plat ultra profond, HEZ633073 Plat ultra profond, HEZ634000 GRILLE DE CUISSON ET DE ROTISSAGE, HEZ636000 LECHEFRITE EN VERRE, HEZ638000 CLIPRAIL STANDARD, HEZ664000 Grille de cuisson et rôtissage, vapeur, HEZG0AS00 Câble de raccordement 3m

**Données techniques**

Type d'installation: ..... Encastrable
Système de nettoyage intégré: ..... CleanCoating
Niche d'encastrement: ..... 585-595 x 560-568 x 550 mm
Dimensions appareil H x L x P: ..... 595x594x548 mm
Dimensions du produit emballé (HxLxP): ..... 675x660x690 mm
Matériau du bandeau: ..... Acier inox
Matériau de la porte: ..... Verre
Poids net: ..... 33.5 kg
Volume utile du four: ..... 71 l
Modes de cuisson: ..... Gril grande surface, Chaleur tournante douce, Chaleur tournante, Convection naturelle, Gril chaleur tournante
Longueur du cordon électrique: ..... 120 cm
Code EAN: ..... 4242005464555
Nombre de cavités - (2010/30/CE): ..... 1
Classe d'efficacité énergétique[1]: ..... A+
Energy consumption per cycle conventional (2010/30/EC): ..... 0.94 kWh/cycle
Energy consumption per cycle forced air convection (2010/30/EC): 0.69 kWh/cycle
Indice de classe énergétique - NOUVEAU (2010/30/CE): ..... 81.2 %
Puissance de raccordement: ..... 3400 W
Intensité: ..... 16 A
Tension: ..... 220-240 V
Fréquence: ..... 50; 60 Hz
Type de prise: ..... Fiche cont.terre/Gard.fil ter.
Accessoires inclus: ..... 1 x grille, 1 x lèchefrite pour pyrolyse

4 242005 464555

[1] Sur une échelle de classes d'efficacité énergétique de A+++ à D

# Série 4, Four encastrable, 60 x 60 cm, Inox
# HBA553BR3F

## Des résultats parfaits : Air chaud 3D pour des résultats de cuisson et de rôtissage parfaits sur trois niveaux simultanément.

---

**Type de four/Modes de cuisson**

- 5 modes de cuisson : Hotair 3D, convection naturelle, gril air pulsé, gril grande surface, air pulsé doux
- Réglage de température : 50 °C - 275 °C
- Volume 71 l

**Supports d'enfournement / Système d'extraction:**

- Nombre de niveaux de rack : 5
- Rails télescopiques en option

**Design :**

- Boutons rotatifs, rond
- Cavité intérieure en émail anthracite
- Four grande capacité

**Nettoyage :**

- CleanCoating Full: : nettoyage 4 parois
- CleanCoating Full
- Intérieur de porte plein verre

**Confort d'utilisation**

- Ecran LED affichage rouge
- Horloge électronique
- Départ automatique
- Contrôle optique de la montée en température
- Poignée inox
- Préchauffage Booster
- Eclairage halogène
- Ventilateur de refroidissement

**Accessoires inclus :**

- grille, lèchefrite

**Sécurité**

- Faible température de porte
- Porte 3 vitres
- Sécurité enfants

**Données techniques :**

- Câble de raccordement : 120 cm
- Tension nominale : 220 - 240 V
- Puissance totale de raccordement : 3.4 kW
- Classe d'efficacité énergétique (selon norme EU 65/2014) : A+ (sur une échelle allant de A+++ à D)

**Dimensions:**

- Dimensions appareil (HxLxP): 595 x 594 x 548 mm
- Dimensions d'encastrement (HxLxP): 450 - 455 x 560 - 568 x 550 mm
- Veuillez vous référer aux dimensions d'encastrement indiquées dans le plan d'installation.

**Série 4, Four encastrable, 60 x 60 cm, Inox**
**HBA553BR3F**

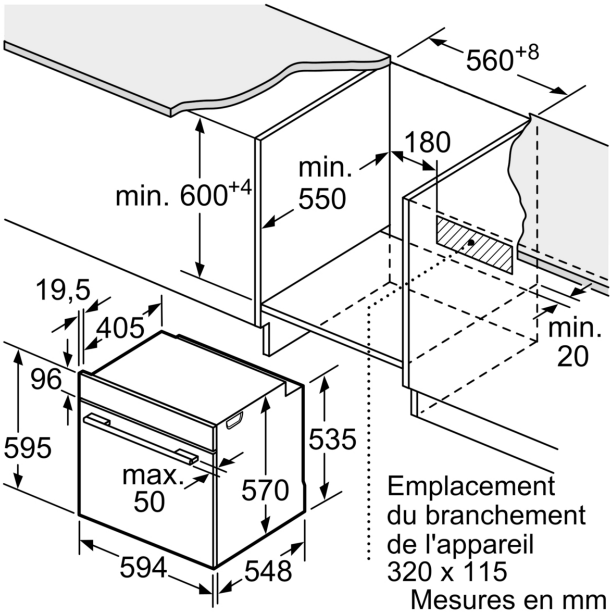


Mesures en mm

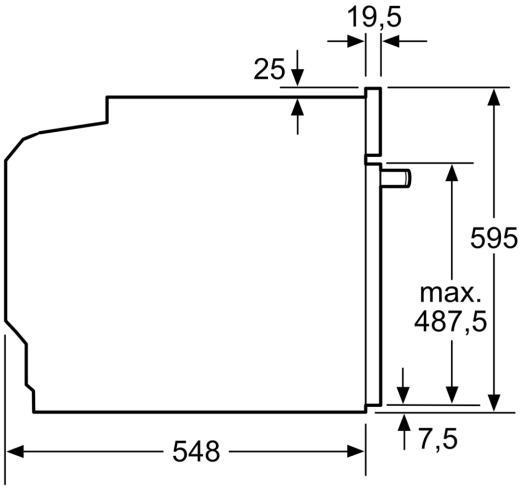


Mesures en mm

Mesures en mm

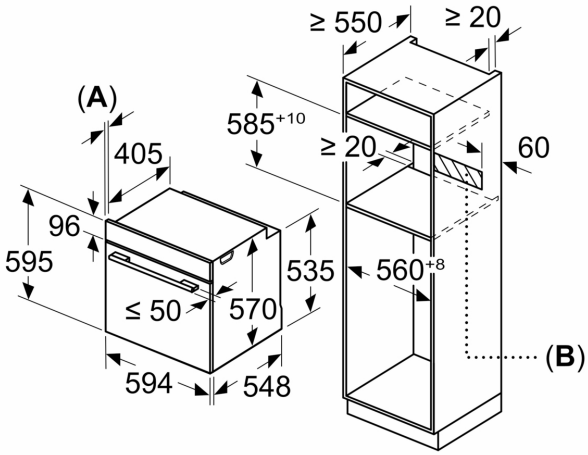


**A:** 19,5 mm
**B:** Espace pour le raccordement de l'appareil 320 x 115 mm

Montage avec une table de cuisson.

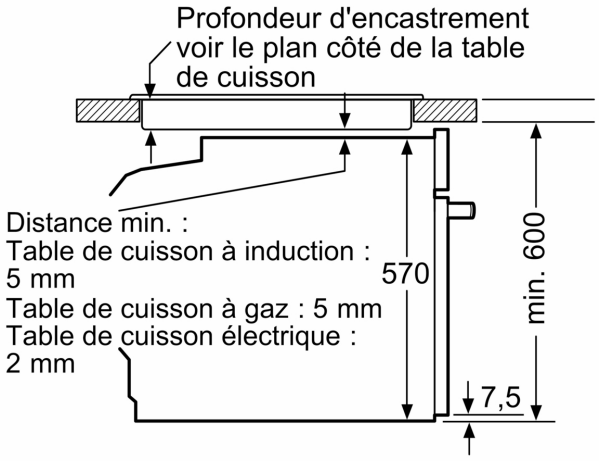


Mesures en mm