Extension de la cheminée, 750 mm
DHZ1234

- **Extension (750mm) de la partie télescopique pour une hotte murale**
- **La hauteur totale de la hotte peut être prolongée de 280mm à 530mm**
- **Hauteur totale de la hotte de 1212 à 1500mm**
- **Convient pour un fonctionnement en évacuation ou recyclage**

Dimensions du produit emballé: ..... 520 x 380 x 1190 mm
Dimensions de la palette (mm): .....172.0 x 80.0 x 120.0
Colisage par palette: 6
Poids net: .....1.7 kg
Poids brut: ..... 7.0 kg
Code EAN: 4242002503981

4 242002 503981

Extension de la cheminée, 750 mm
DHZ1234

Accessoire en option

- Extension (750mm) de la partie télescopique pour une hotte murale
- La hauteur totale de la hotte peut être prolongée de 280mm à 530mm
- Hauteur totale de la hotte de 1212 à 1500mm
- Convient pour un fonctionnement en évacuation ou recyclage

Extension de la cheminée, 750 mm
DHZ1234

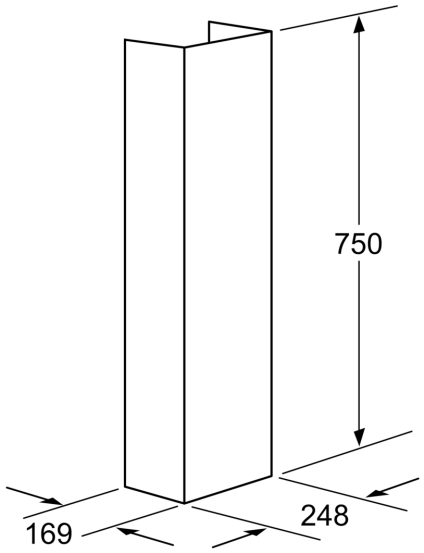

Cotes en mm

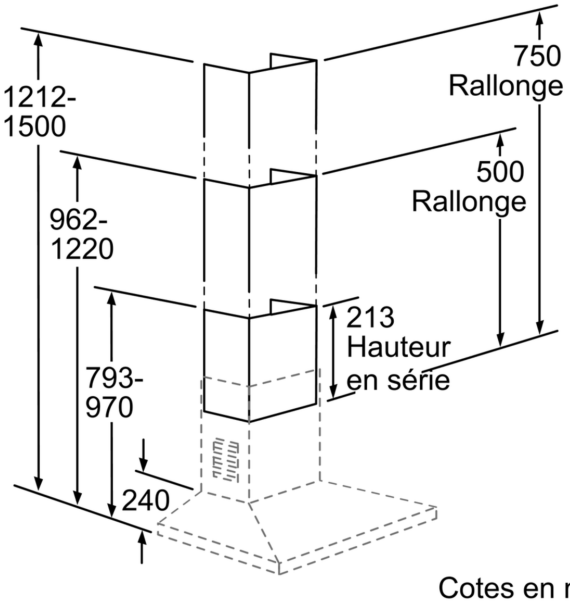

Cotes en mm