Série 2, Micro-ondes encastrable, Noir
BFL623MB4

Le micro-ondes intégré pour une niche de 38 cm : utilisez-le pour décongeler, réchauffer et préparer parfaitement les aliments.

- **AutoPilot7** : 7 programmes automatiques pour des résultats de cuisson parfaits.
- **Ecran LED, affichage rouge** : facile à utiliser.
- **LED Light** : un éclairage parfait pour vos plats au four.
- **Porte à ouverture latérale** : insérer et sorter facilement vos plats grâce à la porte à ouverture latérale avec charnières à gauche.
- **Cleaning Assistance** : le programme de nettoyage vous décharge en grande partie du travail – parfait pour un nettoyage rapide du micro-ondes entre deux utilisations.

Données techniques

Fonction additionnelle: ..... Micro-onde
Type de commandes: ..... Electronique
Dimensions appareil H x L x P: .....382x595x335 mm
Dimensions de la cavité: ..... 180 x 280 x 300 mm
Longueur du cordon électrique: ..... 130 cm
Poids net: .....14.3 kg
Poids brut: ..... 15.9 kg
Code EAN: 4242005530915
Puissance maximum du micro-ondes: ..... 800 W
Puissance de raccordement: .....1270 W
Intensité: ..... 10 A
Tension: ..... 220-230 V
Fréquence: .....50 Hz
Type de prise: .....Fiche cont.terre/Gard.fil ter.

4 242005 530915

Série 2, Micro-ondes encastrable, Noir
BFL623MB4

Le micro-ondes intégré pour une niche de 38 cm : utilisez-le pour décongeler, réchauffer et préparer parfaitement les aliments.

Caractéristiques principales :

- 5 Puissances micro-ondes : 90 W, 180 W, 360 W, 600 W, 800 W
- Volume 20 l

Design :

- Cavité gris laqué

Nettoyage :

- Nettoyage hydrolyse

Confort d'utilisation

- Display LED
- Horloge électronique
- Boutons rotatifs, Touches tactiles, Touche Marche
- Mise en marche très facile
- 7 programmes automatiques
- Programmes : 4 décongélation et 3 en fonction micro-ondes
- Bouton Favoris (1 réglage)
- Quick Start : un bouton pour 30 secondes additionnelles.
- Eclairage LED
- Plateau tournant en verre : 27 cm
- Charnières à gauche
- Touche ouverture de porte

Sécurité

- Sécurité enfants, coupure automatique du four, interrupteur au contact de la porte
- Ventilateur de refroidissement

Données techniques :

- Câble de raccordement : 130 cm
- Puissance totale de raccordement : 1.27 kW
- Tension nominale : 220 - 230 V
- Micro-ondes électronique (30 cm de profondeur) pour meuble haut 60cm, Pour installation dans une colonne

Dimensions:

- Dimensions appareil (HxLxP): 382 x 595 x 335 mm
- Dimensions d'encastrement (HxLxP): 450 - 455 x 560 - 568 x 550 mm
- Veuillez vous référer aux dimensions d'encastrement indiquées dans le plan d'installation.

Série 2, Micro-ondes encastrable, Noir
BFL623MB4

Mesures en mm
Installation d'un micro-ondes de 20 l dans un meuble mural

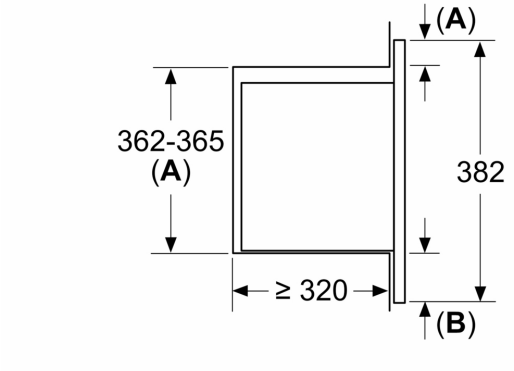

A: dépassement en haut :
niche 362 : 6 mm
niche 365 : 3 mm
B: dépassement en bas : 14 mm

Mesures en mm

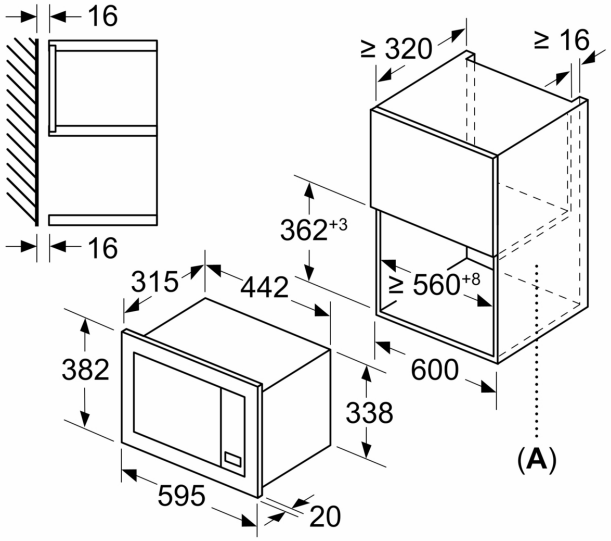

A :paroi arrière ouverte

Mesures en mm
Installation d'un micro-ondes de 20 l dans un placard haut

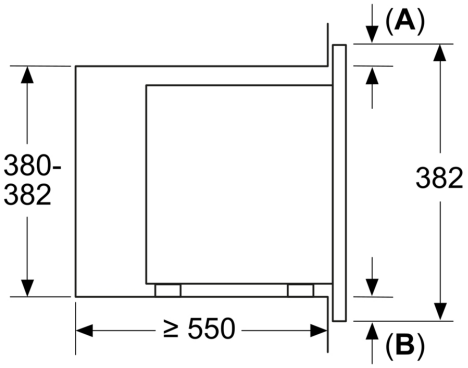

A: dépassement en haut : 1 mm
B: dépassement en bas : 1 mm

Mesures en mm

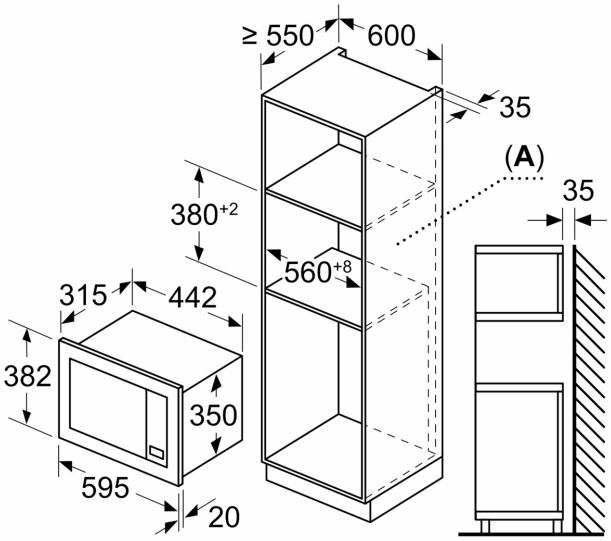

A :paroi arrière ouverte