Serie | 8, Lave-linge, chargement frontal, 8 kg, 1600 trs/min WAW32640CH

Lave-linge avec système de dosage automatique : une précision au ml près pour économiser de l'eau et de la lessive

- **SpeedPerfect** : un linge parfaitement propre avec des cycles jusqu'à 65 % moins longs*.
- **i-DOS** : mesure automatiquement la quantité précise de lessive et d'eau nécessaire.
- **EcoSilence Drive™** : le moteur de lave-linge efficace et conçu pour durer.
- **Programme Allergie Plus** : mis au point pour les personnes allergiques ou à la peau sensible.

Données techniques

Capacité maximale:	8.0 kg
Pose-libre,Encastrable:	Pose libre
Dimensions du produit:	848x598x590 mm
Poids net:	81.8 kg
Puissance:	2300 W
Intensité:	10 A
Tension:	220-240 V
Fréquence:	50 Hz
Longueur du cordon électrique:	160.0 cm
Emplacement de la charnière de la porte:	porte à gauche
Roulettes:	Non
Code EAN:	4242002829678
Type d'installation:	En pose libre

4 242002 829678

Accessoires en option

WMZ2200	FIXATION AU SOL
WMZ2381	Rallonge Aquastop / entrée eau froide

[1] Sur une échelle de classes d'efficacité énergétique de A à G

Serie | 8, Lave-linge, chargement frontal, 8 kg, 1600 trs/min WAW32640CH

Lave-linge avec système de dosage automatique : une précision au ml près pour économiser de l'eau et de la lessive

Informations générales

- Capacité: 8 kg
- Classe énergétique: A+++ (sur une échelle de classe d'efficacité énergétique de A+++ à D)
- Consommation d'énergie annuelle pondérée: 137kWh / an sur la base de 220 cycles de lavage standards de 60 ° C et 40 ° C programme coton au remplissage complet et remplissage partiel et la consommation de faible puissance modes. La consommation réelle dépend de la nature de l'utilisation de l'appareil.
- Consommation d'eau annuelle pondérée: 9900 Litres / an sur la base de 220 cycles de lavage standards de 60 ° C et 40 ° C programme coton au remplissage complet et remplissage partiel. La consommation réelle d'eau dépend de la nature de l'utilisation de l'appareil.
- Classe d'essorage: A
- Vitesse d'essorage: 1600-400 tr/min
- Vitesse d'essorage max.: 1600 tr/min
- max.humidité résiduelle: 44 %
- La valeur du bruit dans les cotons standards du programme de lavage à 60 ° C dans complètement rempli dB(A) re 1 pw:47
- Valeur de bruit d`essorage dans la norme 60 ° C programme coton au remplissage complet de
- dB(A) re 1 pw :73
- Accomplit les exigences d`isolation phonique de la norme SIA 181 sans utilisation d`accessoire

Programmes

- i-DOS : Dosage automatique de lessive et d'adoucissant
- Programmes spéciaux: Vidange, Night Wash, Sportswear, Express 15', Rapide/Mix, Rinçage/Essorage, Auto, AllergiePlus, Couvertures, Nettoyage tambour (avec rappel automatique)

Options

- VarioPerfect: Des programmes optimisés en durée de cycle ou consommation d'énergie
- Fonction rajout / Fonction pause

Confort et sécurité

- Volume du tambour: 65 l
- Tambour VarioDrum : soin des textiles garanti
- Design AntiVibration: silence et stabilité extrême
- Porte 32 cm de large (argent-gris noir), avec angle d'ouverture de 171°
- Fermeture confort: aimant avec tirette
- Fonction rajout de linge : la fonction rajout de linge vous permet d'ajouter du linge même après avoir lancé un programme de lavage.
- Éclairage intérieur des tambours: LED
- Nettoyage du tambour avec rappel automatique
- Tiroir à détergent auto-nettoyant, sur le devant, i-DOS: Dosage automatique de la lessive pour un lavage parfait
- Grand écran LED couleur pour déroulement du cycle, température, vitesse d'essorage max. temps restant et fin différée 24 h, réglages i-Dos et indication de consommation
- Sélecteur avec fonction marché/arrêt intégrée
- Indication de consommation : Information sur la consommation d'eau et d'énergie
- Signal en fin de programme
- ActiveWater™Plus: gestion intelligente de la consommation d'eau
- aquaSensor pour un rinçage parfait
- Débitmètre : une consommation d'eau maîtrisée
- Adaptation automatique à la charge
- Détection de mousse
- EcoSilence Drive : Nouveau moteur à induction alliant longévité et stabilité extrême
- AquaStop: garantie Bosch en cas de dégât des eaux - pour toute la durée de vie de l'appareil*
- Sécurité enfants

Informations techniques

- Hauteur x Largeur appareil: 84.8 cm x 59.8 cm
- Possibilité d'installation sous le plan de travail sur des meubles d'une hauteur de 85 cm ou plus
- Profondeur appareil hors hublot: 59.0 cm
- Profondeur porte incluse: 63.2 cm
- Profondeur appareil porte ouverte: 106.3 cm
- * Les conditions de garantie peuvent être trouvées sur notre site Web.
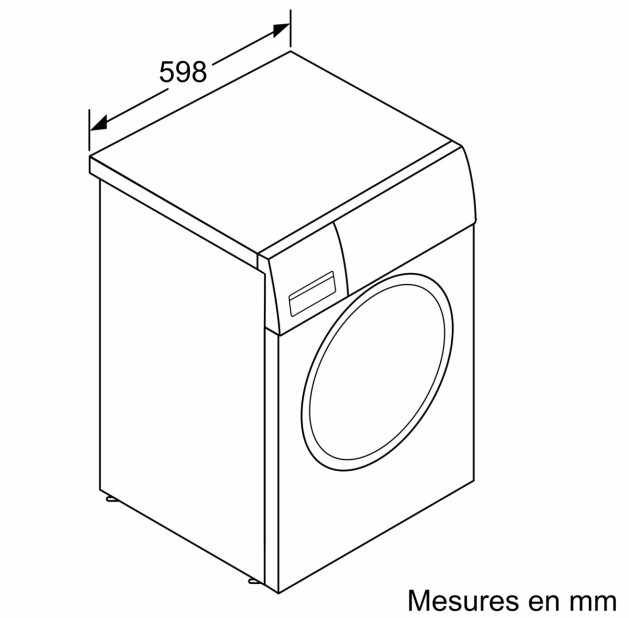
Serie | 8, Lave-linge, chargement frontal, 8 kg, 1600 trs/min
WAW32640CH