iQ700, Lave-vaisselle intièrement intégrable, 60 cm, XXL SX778D86TE

A↑G D

varioSpeed Plus | brilliantShine system | paniers varioFlex Luxe | auto 45°–65° programme automatique

Accessoires en option

SZ73300	SUPPORT VERRES A PIED PANIERS FLEXCO/PRO
SZ73100	PANIER A COUVERTS CLASSIQUE MOBILE
SZ73045	
SZ73015	Accessoires lave-vaisselles
SZ73000	KIT LAVAGE 4ELEMENTS POUR LAVE-VAISSELLE
SZ72010	RALLONGE AQUASTOP

brilliantShine system® avec séchage Zeolith® pour des verres étincelants# varioSpeed Plus pour un lavage et un séchage jusqu'à trois fois plus rapides.

- ✓ Home Connect : contrôlez votre lave-vaisselle intelligent, où que vous soyez.
- ✓ varioSpeed Plus : une vaisselle étincelante avec des cycles de lavage et de séchage jusqu'à 66#% plus courts.
- ✓ brilliantShine system®# la combinaison parfaite de Zeolith®, du séchage brillance, vanne d'eau brute et programme Verre 40° pour un séchage et une brillance exceptionnels des verres.
- ✓ varioFlex Plus: Encore plus flexible pour ranger la vaisselle volumineuse.
- ✓ Sur simple pression d'une touche, l'autoProgramme gère entièrement le processus de lavage.

Équipement

Données techniques

Classe d'efficacité énergétique: D
Consommation énergétique pour 100 cycles de programme Eco: 84 kWh
Nombre maximum de couverts: 13
Consommation d'eau du programme Eco en litres par cycle: 9.5 l
Durée du programme: 3:15 h
Émissions de bruit acoustique dans l'air: 42 dB(A) re 1 pW
Classe d'émissions de bruit acoustique dans l'air: B
Pose-libre,Encastrable: Encastrable
Hauteur sans top: 0 mm
Dimensions du produit: 865 x 598 x 550 mm
Taille de la niche d'encastrement: 865-925 x 600 x 550 mm
Certificats de conformité: CE, VDE
Profondeur porte ouverte à 90°: 1200 mm
Pieds réglables: Oui - tous depuis l'avant uniquement
Réglage maximum de la hauteur des pieds: 60 mm
Plinthe réglable: Horizontale et verticale
Poids net: 51.1 kg
Poids brut: 53.5 kg
Puissance de raccordement: 2400 W
Intensité: 10 A
Tension: 220-240 V
Fréquence: 50; 60 Hz
Longueur du cordon électrique: 175 cm
Type de prise: Fiche cont.terre/Gard.fil ter.
Longueur du tuyau d'alimentation: 165 cm
Longueur du tuyau d'évacuation: 190 cm
Code EAN: 4242003844113
Type de construction: Intégration total

4 242003 844113

iQ700, Lave-vaisselle intièrement intégrable, 60 cm, XXL SX778D86TE

Équipement

Puissance et consommation
- Niveau sonore programme Silence: 40 dB(A) re 1 pW

Programmes et options
- Home Connect-capable via WLAN
- 8 Programmes: Intensif 70 °C, Auto, Eco 50 °C, Silence, Court, Verre 40 °C, Rapide 45 °C
- 5 fonctions spéciales: Démarrage à distance, intensiveZone, VarioSpeedPlus, Hygiéne Plus, Sec brillant
- Programme Entretien de la machine

Technologie lavage
- 5 températures de lavage
- Système hydraulique speedMatic
- Séchage Zeolith®
- dosageAssist
- iQdrive- moteur
- Aqua-Sensor, Capacité variable automatique
- Automatisme de nettoyage
- Échangeur thermique.
- Technique de lavage en alternance
- Régénération électronique.
- Filtre autonettoyant incurvé à 3 niveaux
- Conteneur intérieur: Revêtement intérieur: Acier inox

Dimensions
- Paniers varioFlex Pro avec Touchpoints colorés
- varioTiroir Pro
- Rails de glissement facile pour tous les trois niveaux de panier
- Panier supérieur avec rackMatic (3 niveaux)
- Rangée de support rabattables dans le panier supérieur (6x)
- Rangée de support rabattables dans la partie inférieure (8x)
- Supports pour tasses dans le panier supérieur (2x)
- Supports pour tasses dans le panier inférieure (2x)

Commande et affichage
- metalTouch commandes noir
- emotionLight Pro
- Opération: Commande sur le bord supérieur de la porte
- Inscriptions en texte clair (allemande)
- Display TFT couleur haute définition avec symboles et texte
- Signal sonore fin de cycle
- infoLight
- Horloge temps réel
- SWB
- Couleur du LED: bleu
- Programmation du départ différé: 1 à 24h
- Témoin électronique du niveau de sel
- Témoin du produit de rinçage

Système de panier
- aquaStop®: garantie Siemens Electromenager en cas de dégât des eaux - pour toute la durée de vie de l'appareil*
- Sécurité enfants (double pression pour ouvrir)
- openAssist
- Technologie de protection en verre

Sécurité
- Pied arrière réglable par l'avant
- Dimensions (H x L x P): 86.5 x 59.8 x 55 cm
- Aide au remplissage de sel (Entonnoir)
- Déflecteur de vapeur
- * Les conditions de garantie peuvent être trouvées sur notre site Web.

iQ700, Lave-vaisselle intièrement intégrable, 60 cm, XXL
SX778D86TE
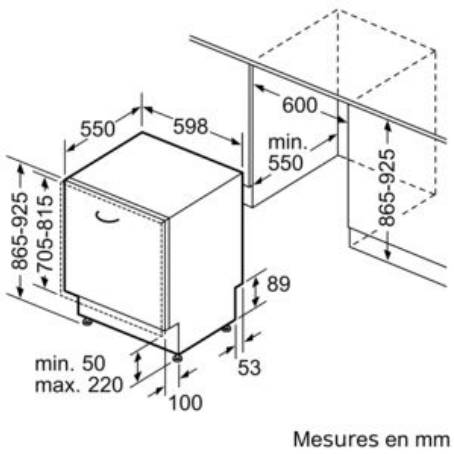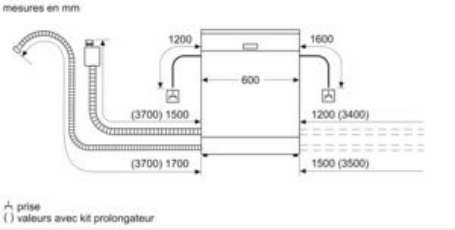
Dessins sur mesure