Accessoires pour hottes
DHZ1251

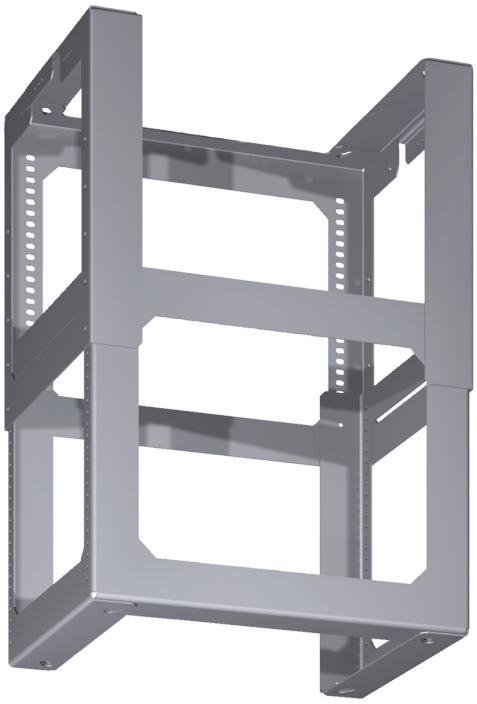

- **Extension set de montage pour hotte îlot**
- **Pour une hauteur de la partie cheminée de 1100mm à 1500mm. La hauteur totale de la hotte dépend de la type de hotte**

Données techniques

Dimensions du produit emballé: ..... 365 x 355 x 460 mm
Dimensions de la palette (mm): .....124.0 x 80.0 x 120.0
Colisage par palette: 12
Poids net: .....3.3 kg
Poids brut: ..... 4.8 kg
Code EAN: 4242002510217

4 242002 510217

Accessoires pour hottes
DHZ1251

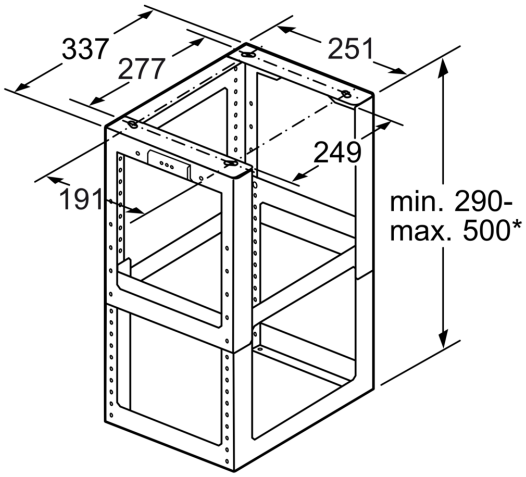

* réglable en hauteur
par pas de 20 mm

Mesures en mm