Série 6, sèche-linge pompe à chaleur, 8 kg, White
WTR88TP0FG

Le sèche-linge très efficace en resultat de sèchage et économe en consommation d'énergie A+++.

- **EasyClean** : un filtre accessible pour un lave-linge séchant qui préserve sa performance énergétique.
- **Auto Dry** : sèche automatiquement votre linge, exactement comme vous l'aimez.
- **Design AntiVibration**: conçu pour une grande stabilité et un fonctionnement silencieux.
- **Grand display LED**: une commande simplifiée proposant une variété de fonctions.
- **Sèche votre linge beaucoup plus rapidement qu'avant.**

Données techniques

Type d'installation:	Pose libre
Dessus amovible:	Non
Charnière de la porte:	Droite
Longueur du cordon électrique:	145.0 cm
Dimensions du l'appareil (HxLxP):	842x598x613 mm
Poids net:	53.4 kg
Fluorinated greenhouse gases:	Non
Hermetically sealed equipment:	Oui
Quantité exprimée en équivalent CO2:	0.000 t
Code EAN:	4242005239801
Puissance de raccordement:	600 W
Intensité:	10 A
Tension:	220-240 V
Fréquence:	50 Hz

Accessoires en option

WMZ20600	Corbeille pour lainages
WTZ1110	Tuyau d'évacuation eau de condensation
WTZ27400	KIT DE SUPERP+TABL BLANC SL WTR/WTX
WTZ27410	KIT DE SUPERP SS TABL BLANC SL WTR/WTX
WTZPW20D	Socle pour sèche-linge avec tiroir

[1] Echelle de classes d'efficacité énergétique de A à G

Série 6, sèche-linge pompe à chaleur, 8 kg, White
WTR88TP0FG

Le sèche-linge très efficace en resultat de sèchage et économe en consommation d'énergie A+++.

- Sèche-linge avec pompe à chaleur

Informations générales

Programmes

- Programmes standard: Coton, Synthétiques
- Programmes spéciaux: Chemises, Délicat, Essuies, Mix, Express 40 min, Sport, Minuterie chaud, Finition laine, Minuterie froid

Options

- Phase antifroissage 60 min. à la fin du programme
- Touches TouchControl: Fin différée jusqu'à, Antifroissage, Durée du programme, Délicat, Signal, Start / Rajout / Pause, Réglage affiné, Fin différée jusqu'à 24 h

Equipement et confort

- EasyClean
- AutoDry: programmes de séchage par capteurs d'humidité
- SoftDial - commande entièrement électronique avec un seul bouton de sélection, pour tous les programmes
- Sensitive Drying System: grand tambour en inox pour une meilleure protection des textiles, aubes SoftDesign
- Eclairage du tambour par LED lumière d'intérieure du tambour
- Design AntiVibration: silence et stabilité extrême
- Sécurité enfants
- Signal de fin de programme
- Couleur de porte: silver-gris foncé
- Porte à ouverture latérale - charnières à droite
- Crochet de fermeture métallique
- Kit de raccordement pour évacuation de l'eau de condensation

Caractéristiques techniques

- Dimensions (H x L): 84.2 cm x 59.8 cm
- Profondeur de l'appareil: 61.3 cm
- Profondeur porte incluse: 66.5 cm
- Profondeur avec porte ouverte: 110.5 cm
- A glisser sous plan de travail de 85 cm
- Grand Affichage LED pour l'affichage du temps résiduel, la fin différée jusqu'à 24 h, le déroulement du programme et fonctions spéciales

Série 6, sèche-linge pompe à chaleur, 8 kg, White
WTR88TP0FG
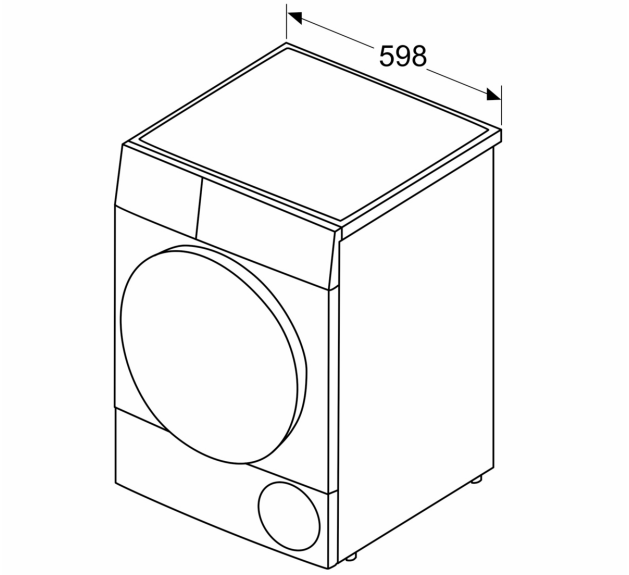
Mesures en mm