SIEMENS

iQ300, sèche-linge pompe à chaleur, 8 kg, Blanc WT45H203FG

Le séche-linge iSensoric à pompe à chaleur, pour un séchage trés efficace de classe énergétique A++.

- ✓ Ecran LED : affichage clair des informations liées au cycle de séchage et facile à utiliser
- ✓ autoDry - Permet d'obtenir d'excellents résultats de séchagevia la technologie des capteurs.
- ✓ Programme Outdoor : séchez vos vêtements imperméables et techniques sans les abîmer.
- ✓ Filtre easyClean pour un nettoyage facile du filtre du condenseur.
- ✓ Express 40 : un séchage rapide et délicat pour les petites charges de linge

Accessoires en option

WZDP20D	Socle avec tiroir, sèche-linge
WZ11410	KIT SUPERP SS TABL SL WT..N/G/W/H
WZ20400	KIT SUPERP+TABL SL WT..N/G/W/H
WZ20600	Corbeille pour lainages

Équipement

Données techniques

Type d'installation: ..... Pose libre
Dessus amovible: .....Non
Charnière de la porte: ..... Droite
Longueur du cordon électrique: .....145.0 cm
Dimensions du l'appareil (HxLxP): ..... 842x598x613 mm
Poids net: .....48.4 kg
Fluorinated greenhouse gases: ..... Non
Hermetically sealed equipment: .....Oui
Code EAN: 4242003917961
Puissance de raccordement: .....625 W
Intensité: ..... 10 A
Tension: ..... 220-240 V
Fréquence: .....50 Hz
Capacité de chargement: .....8.0 kg
Classe d'éfficacité énergétique[1]: .....d'efficacité énergétique A++. Consommation d'énergie extrêmement faible.
Consommation énergétique des sèche-linge électroniques en pleine charge - NOUVEAU (2010/30/CE): .....1.87 kWh
Durée du programme coton en pleine charge: .....205 min
Consommation énergétique des sèche-linge électroniques en demi-charge - NOUVEAU (2010/30/CE): ..... 1.14 kWh
Durée du programme coton en demi-charge: ..... 130 min
Contrôle de la consommation énergétique sur les sèche-linge électroniques - NOUVEAU (2010/30/CE)[2]: ..... 236.0 kWh / an
Contrôle de la durée du cycle: ..... 162 min
Moyenne de l'efficacité énergétique en pleine charge (%): ..... 81 %
Moyenne de l'efficacité énergétique en demi-charge (%): .....81 %
Contrôle du taux d'humidité résiduelle (%): .....81 %

4 242003 917961

[1] Sur une échelle de classes d'efficacité énergétique de A+++ à D
[2] Consommation d'énergie en kWh par an, basée sur 160 cycles de séchage du programme standard avec pleine ou demi charge et la consommation en modes basse puissance

SIEMENS

iQ300, sèche-linge pompe à chaleur, 8 kg, Blanc
WT45H203FG

Équipement

- Sèche-linge avec pompe à chaleur

Informations générales

- Classe d'efficacité énergétique[1]: A++
- Energie[2]: 236 kWh
- Capacité: 1 - 8 kg
- Durée programme[3]: 205 min
- Niveau sonore: 65 dB (A) re 1 pW
- Classe d'efficacité de condensation[4]: B
- Efficacité de condensation[5]: 81 %

Programmes

- Programmes standard: Coton, Synthétiques
- Programmes spéciaux: Chemises, Lingerie, Essuies, Mix, Outdoor, Super 40 min, Finition laine, Minuterie froid, Minuterie chaud

Options

- Touches touchControl: Délicat, Antifroissage, Durée du programme, Réglage affiné, Fin différée jusqu'à 24 h

Equipement et confort

- Filtre easyClean pour un nettoyage aisé du condenseur
- autoDry: programmes de séchage par capteurs d'humidité
- Commande entièrement électronique avec un seul bouton pour les programmes en fonction du degré d'humidité du linge, le programme à minuterie et les programmes spéciaux
- Display LED pour l'indication du temps résiduel, la fin différée 24 h, les fonctions spéciales et le déroulement du programme
- softDrying System: grand tambour en grand tambour en inox pour une meilleure protection des textiles, aubes softDesign pour une meilleure protection des textiles, aubes SoftDesign
- design Anti-Vibration: très silencieux et stable
- Kit de raccordement pour évacuation de l'eau de condensation
- Indication vider le réservoir à condensation
- Indication nettoyer le filtre à peluches
- Sécurité enfants
- Protection antifroissage après la fin du programme
- Signal de fin de programme
- Couleur de porte: grey, white
- Fermeture de porte comfort
- Charnières de porte à droite
- Crochet de fermeture métallique

Caractéristiques techniques

- A glisser sous plan de travail de 85 cm
- Dimensions (H x L): 84.2 cm x 59.8 cm
- Profondeur de l'appareil: 61.3 cm
- Profondeur porte incluse: 65.1 cm
- Profondeur avec porte ouverte: 110.5 cm
- Technologie de pompe à chaleur avec liquide de refroidissement écologique R290

[1] Sur une echelle de classes d'efficacité énergétique de A+++ à D

[2] Consommation d'énergie en kWh par an, basée sur 160 cycles de séchage du programme standard avec pleine ou demi charge et la consommation en modes basse puissance

[3] Durée du programme standard coton avec pleine charge

[4] Sur une echelle de classes d'efficacité de condensation de A à G

[5] Efficacité de condensation pondérée pour le programme standard coton avec pleine ou demi charge

iQ300, sèche-linge pompe à chaleur, 8 kg, Blanc
WT45H203FG
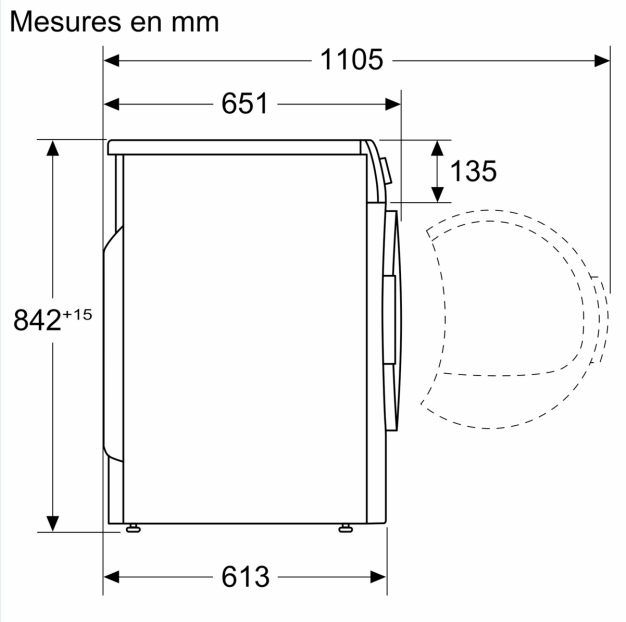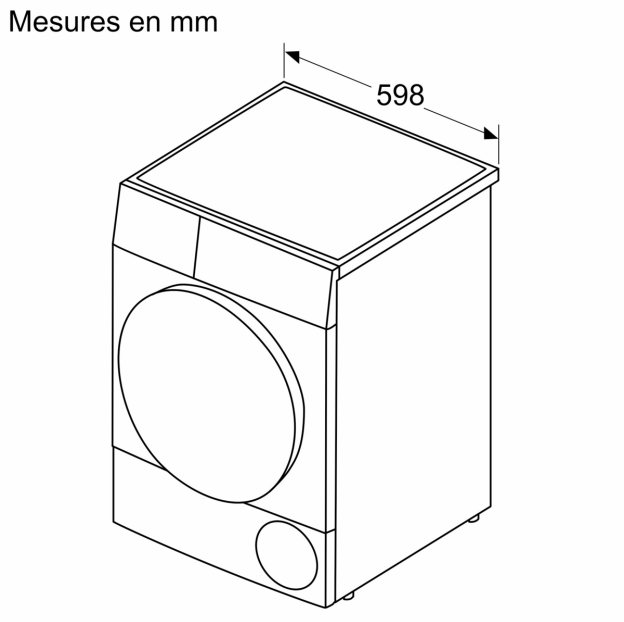
Dessins sur mesure