Série 4, Lavante-séchante, 8/5 kg, 1400 trs/min
WNA13400EU

A↑G E

AutoDry

La lavante-séchante avec Iron Assist traitement à la vapeur, sèche aussi efficacement qu'il lave et il facilite également le repassage. Jusqu'à 5kg en une fois.

- **Lavage & séchage** : lavez et séchez jusqu'à 5 kg de linge en une seule tournée, ou lavez (sans sécher) jusqu'à 8 kg de charge.
- **AutoDry** : sèche votre linge automatiquement et précisément comme vous le souhaitez.
- **EcoSilence Drive™** : le moteur de lave-linge silencieux, efficace et conçu pour durer.
- **Lavage & séchage 60 minutes**: vos petites charges de linge parfaitement lavées et séchées en seulement 60 minutes.
- **Utilisation facile et fonctions supplémentaires disponibles.**

Données techniques

Classe d'efficacité énergétique du cycle de lavage/séchage: ..... E
Classe d'efficacité énergétique du programme Eco 40-60: C
Consommation énergétique pondérée en kWh pour 100 cycles complets de lavage/séchage: ..... 313 kWh
Consommation énergétique pondérée en kWh pour 100 cycles de lavage Eco 40-60: ..... 63 kWh
Poids maximal en kg pour un cycle de lavage/séchage: 5.0
Capacité maximale en kg pour un cycle de lavage: 8.0
Consommation d'eau du cycle complet de lavage/séchage en litres par cycle: ..... 70 l
Consommation d'eau du programme Eco en litres par cycle: .....41 l
Durée du cycle complet de lavage/séchage en heures et en minutes à la capacité nominale: ..... 7:30 h
Durée du programme Eco 40-60 en heures et en minutes à la capacité nominale: .....3:32 h
Classe d'efficacité d'essorage du programme Eco 40-60: ..... B
Niveau sonore: .....70 dB(A) re 1 pW
Classe de niveau sonore: ..... A
Type d'installation: .....Pose libre
Dessus amovible: .....Non
Charnière de la porte: ..... Gauche
Longueur du cordon électrique: ..... 210.0 cm
Dimensions de l'appareil (HxLxP): ..... 848 x 598 x 590 mm
Poids net: ..... 72.2 kg
Volume du tambour: ..... 60 l
Code EAN: 4242005250141

4 242005 250141

Accessoires en option

WMZPW20W SOCLE AVEC TIROIR LAVE-LINGE

Série 4, Lavante-séchante, 8/5 kg, 1400 trs/min
WNA13400EU

La lavante-séchante avec Iron Assist traitement à la vapeur, sèche aussi efficacement qu'il lave et il facilite également le repassage. Jusqu'à 5kg en une fois.

- Lavante-séchante, Pose libre

Informations générales

- Classe d'efficacité énergétique lavage et séchage[1]: E
- Classe d'efficacité énergétique lavage[2]: C
- Energie[3] / Eau[4] lavage et séchage: 313 kWh / 70 litres
- Energie[5] / Eau[6] lavage: 63 kWh / 41 litres
- Capacité lavage et séchage / lavage: 1 - 5 kg / 1 - 8 kg
- Durée programme[7] laver et sécher / laver: 7:30 h:min / 3:32 h:min
- Vitesse d'essorage**: 400 - 1400 trs/min
- Classe d'efficacité d'essorage: Classe d'essorage_Eu19: B
- Niveau sonore essorage: 70 dB (A) re 1 pW
- Classe d'efficacité sonore: A

Programmes

- Programme de lavage standard: coton, synthétiques, délicat/soie, laine/lavage à la main
- Programmes spéciaux lavage: Express 15 min, Mix, Vidange/Essorage, Sport, Rinçage unique
- Les programmes de lavage principaux peuvent être utilisés comme programme de séchage ou comme programme de lavage et séchage combiné.
- Programme de séchage standard: coton, synthétiques
- Programmes de séchage spécial: Rafraichir, Séchage intensif, MyTime Dry, Séchage délicat, Wash&Dry 60'

Options

- SpeedPerfect: parfaitement propre, jusqu'à trois fois plus rapide. ***
- Options lavage: Repassage facile, Spin speed selection, SpeedPerfect, Start / Pause, Temperature selection, Prélavage
- Options séchage: Finish in/Drying time, Degré de séchage
- Options de séchage pour la plupart des programmes de lavage
- Fonction AutoDry, Programmes à minuterie

Equipement et confort

- Rajout de linge: fonction qui vous offre la possibilité d'ajouter du linge même après le départ d'un programme de lavage.
- Grand display LED avec affichage pour le déroulement du programme, vitesse d'essorage max., temps résiduel, 24 h fin différée et conseil de dosage
- Commande entièrement électronique par un seul bouton pour les programmes de lavage et les programmes spéciaux
- VarioDrum: tambour pour un lavage doux et efficace
- 60 l
- Hublot de 32 cm, avec angle d'ouverture de 165°
- EcoSilence Drive: moteur à faible consommation, des plus silencieux
- ActiveWater Plus: la détection automatique de la charge permet une consommation d’eau particulièrement économique, même pour les petites charges de linge.
- AquaStop* avec une garantie à vie contre les dégâts des eaux
- Condenseur sans entretien: élimination automatique des peluches
- Indication de surdosage produit lessiviel
- Détection de mousse

- Nettoyage facile du bac à produit lessiviel
- Système anti-balourd
- Design AntiVibration: plus de silence et stabilité
- Isolation acoustique renforcée grâce à la plaque de sol
- Sécurité enfants

Série 4, Lavante-séchante, 8/5 kg, 1400 trs/min
WNA13400EU

mesures en mm

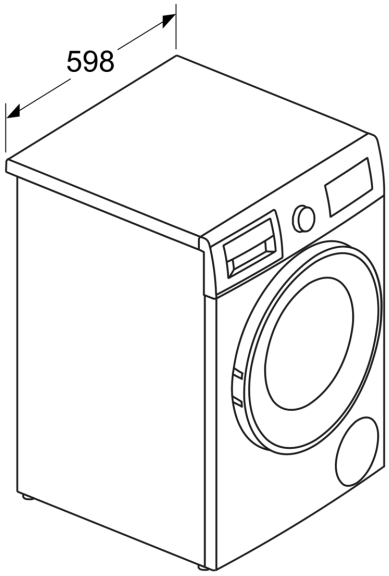
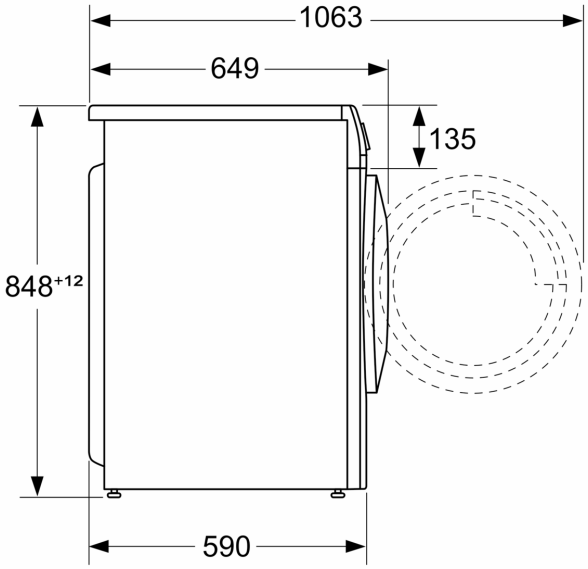
mesures en mm