SIEMENS

iQ800, washing machine, frontloader fullsize, 9 kg, 1400 rpm
WM14VEHPFG

Lave-linge Home Connect avec Wi-Fi: profitez du système de dosage automatique intelligent i-Dos et d'un lavage parfait en un temps record grâce au speedPack intégré.

- ✓ Le système de dosage automatique précis i-Dos mesure le détergent à votre place et permet ainsi d'économiser de l'eau et du détergent.
- ✓ Le speedPack XL permet de réduire la durée du cycle de lavage, d'obtenir des résultats parfaits en moins d'une heure et de laver votre linge en 15 minutes seulement.
- ✓ Envoyez vos paramètres au machine à laver où et quand vous le souhaitez, grâce à l'application intuitive Home Connect (disponible pour iOS et Android).
- ✓ Système antitache pour éliminer les 16 taches les plus résistantes.
- ✓ L'écran TFT comfortTouch offre le plus haut niveau de confort d'utilisation et la plus grande variété de fonctions.

Équipement

Données techniques

Classe d'efficacité énergétique: ..... A
Consommation énergétique pondérée en kWh pour 100 cycles de lavage Eco 40-60: .....48 kWh
Poids maximal en kg: .....9.0 kg
Consommation d'eau du programme Eco en litres par cycle: ..... 48 l
Durée du programme Eco 40-60 en heures et en minutes à la capacité nominale: .....3:44 h
Classe d'efficacité d'essorage du programme Eco 40-60: .....B
Classe de niveau sonore: .....A
Niveau sonore: ..... 69 dB(A) re 1 pW
Type de pose: .....Pose libre
Dimensions du produit: .....848 x 598 x 590 mm
Poids net: .....82.8 kg
Puissance de raccordement: .....2300 W
Intensité: .....10 A
Tension: ..... 220-240 V
Fréquence: .....50 Hz
Longueur du cordon électrique: .....160.0 cm
Charnière de la porte: .....Gauche
Roulettes: .....Non
Code EAN: 4242003900550
Type d'installation: ..... Pose libre

4 242003 900550

Accessoires en option

WX975600	Fixation au sol
WZ10131	RALLONGE AQUASTOP / AQUASECURE
WZWP20W	Socle avec tiroir, lave-linge

SIEMENS

iQ800, washing machine, frontloader fullsize, 9 kg, 1400 rpm
WM14VEHPFG

Équipement

- WM14VEHPFG
- Lave-linge Frt 60cm, Pose libre

Informations générales

- Classe d'efficacité énergétique[1]: A
- Capacité: 1 - 9 kg
- Vitesse d'essorage**: 400 - 1400 tr/min
- Classe d'efficacité d'essorage: B
- Energie[2] / Eau[3]: 48 kWh / 48 litres
- Durée programme[4]: 3:44 h:min
- Niveau sonore: 69 dB (A) re 1 pW
- Classe d'efficacité sonore: A

Programmes

- Programmes standard: Coton, Synthétiques, Délicat/Soie, Laine/Lavage à la main.
- Programmes spéciaux: Vidange, Automatic délicat, Automatic cotton, Nettoyage tambour avec rappel automatique, Chemises, Jeans/Couleurs sombres, Memory, Outdoor, powerWash 59, Essorage, Mix rapide, Rinçage unique, Couvertures, Express 30/15 min

Options

- Home Connect: HomeConnect par WLAN (Contrôle à distance), iService Remote, Energiemanagement Photovoltaik
- i-Dos: dosage automatique du liquide lessiviel et de l'adoucissant
- Système antitache
- Options: 1-3 cycles de rinçage en plus, Repassage facile, Trempage, Système Antitache, iDOS-1, iDOS-2, Night wash, varioPerfect, Arrêt cuve pleine, Prélavage, Plus d'eau
- Touches touchControl: Réglage, Marche/Arrêt, Fin différée, iDOS, Options, Remote Start, Départ/Pause avec fonction rajout de linge, Température, varioPerfect, Prélavage, Vitesse d'essorage/Arrêt cuve pleine

Equipement et confort

- Rajout de linge: fonction qui vous offre la possibilité d'ajouter du linge même après le départ d'un programme de lavage
- Display TFT à texte clair de haute résolution - utilisation intuitive avec indication de déroulement du programme, sélection de la température, vitesse d'essorage max., temps résiduel, fin différée de 24 h, options supplémentaires et indication de la consommation
- jogDial - bouton de selection lumineux avec fonction marche/arrêt intégrée en métal
- Système powerSpeed: d'excellents résultats de lavage en un minimum de temps.
- waveDrum: tambour pour un lavage doux et efficace grace à la structure unique
- XXL Volume du tambour: 65 l
- Eclairage du tambour par LED
- Nettoyage tambour avec rappel automatique avec rappel automatique
- Hublot de 32 cm, avec angle d'ouverture de 180°
- iQdrive: moteur à faible consommation, des plus silencieux
- 10 ans de garantie sur le moteur iQdrive
- waterPerfect Plus: gestion économe de l'eau, même pour les petites charges, grâce à nos capteurs intelligents.
- aquaSensor
- aquaStop* avec une garantie à vie contre les dégâts des eaux
- ecoInfo: affichage de la consommation d'eau et d'énergie avant le début du programme
- Affichage du poids du linge et conseil de dosage immédiat pour le produit lessiviel
- Indication de surdosage produit lessiviel
- Détection de mousse
- Système anti-balourd
- Design AntiVibration: plus de silence et stabilité
- Réduction sonore grâce à une isolation acoustique renforcée
- Isolation acoustique renforcée grâce à la plaque de sol
- Sécurité enfants
- Signal sonore polyphonique

Caractéristiques techniques

- A glisser sous plan de travail de 85 cm
- Dimensions (H x L): 84.8 cm x 59.8 cm
- Profondeur de l'appareil: 59.0 cm
- Profondeur porte incluse: 63.2 cm
- Profondeur avec porte ouverte: 108.5 cm

* Les conditions de garantie peuvent être trouvées sur notre site internet

** La valeur indiquée a été arrondie.

[1] Echelle de classes d'efficacité énergétique de A à G

2 Consommation d'énergie en kWh par 100 cycles (programme Eco 40-60)

[3] Consommation d'eau pondérée en litres par cycle (programme Eco 40-60)

[4] Durée de programme Eco 40-60

SIEMENS

iQ800, washing machine, frontloader fullsize, 9 kg, 1400 rpm
WM14VEHPFG
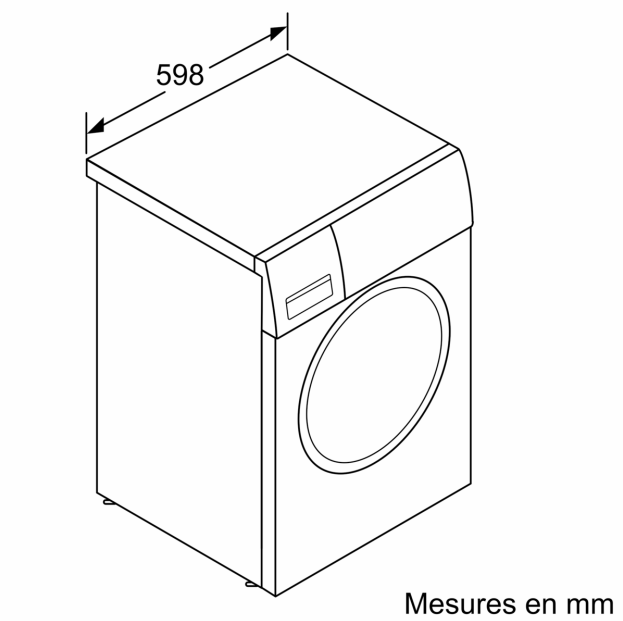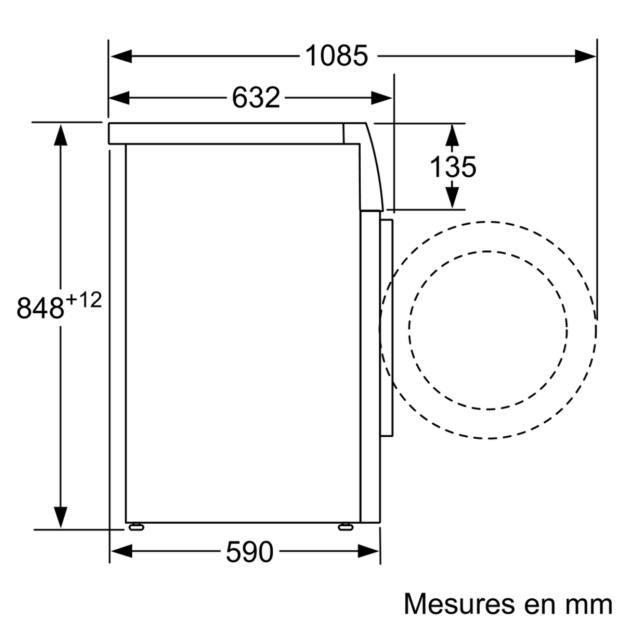
Dessins sur mesure