Série 6, Lave-linge, 10 kg, 1600 trs/min
WGG256M4FG

WMZ2200	FIXATION AU SOL
WMZ2381	RALLONGE AQUASTOP / AQUASECURE
WMZPW20W	SOCLE AVEC TIROIR LAVE-LINGE

Résultats exceptionnels avec une consommation d'eau minimale, même pour les petites charges, grâce à ActiveWater Plus.

- **Option AntiTaches**: élimine efficacement quatre types de taches parmi les plus tenaces.
- **Moteur EcoSilence Drive™** : un moteur silencieux et économe en énergie garanti 10 ans.
- **Programme 'SpeedPerfect'** : un linge parfaitement propre, en 65% moins de temps
- .
- **Tambour VarioDrum : soin des textiles garanti grâce à la structure unique du tambour**
- **Active Water Plus : coûts et consommation d'eau réduits grâce à la détection en continu de la quantité de linge.**

Classe d'efficacité énergétique:	B
Consommation énergétique pondérée en kWh pour 100 cycles de lavage Eco 40-60:	59 kWh
Poids maximal en kg:	10.0 kg
Consommation d'eau du programme Eco en litres par cycle:	47 l
Durée du programme Eco 40-60 en heures et en minutes à la capacité nominale:	3:59 h
Classe d'efficacité d'essorage du programme Eco 40-60:	A
Classe de niveau sonore:	B
Niveau sonore:	74 dB(A) re 1pW
Type de construction:	Pose libre
Dimensions du produit:	848x598x590 mm
Poids net:	82.4 kg
Puissance de raccordement:	2300 W
Intensité:	10 A
Tension:	220-240 V
Fréquence:	50-60 Hz
Longueur du cordon électrique:	160.0 cm
Charnière de la porte:	Gauche
Roulettes:	Non
Code EAN:	4242005315581
Type d'installation:	Pose libre

4 242005 315581

Série 6, Lave-linge, 10 kg, 1600 trs/min
WGG256M4FG

Résultats exceptionnels avec une consommation d'eau minimale, même pour les petites charges, grâce à ActiveWater Plus.

- Lave-linge, Pose-libre

Informations générales

- Classe d'efficacité énergétique[1]: B
- Energie[2] / Eau[3]: 59 kWh / 47 litres
- Capacité: 1 - 10 kg
- Durée programme[4]: 3:59 h:min
- Classe d'efficacité d'essorage: A
- Vitesse d'essorage**: 0 - 1600 tr/min
- Niveau sonore: 74 dB (A) re 1 pW
- Classe d'efficacité sonore: B

Programmes

- Programmes standard: Coton, Synthétiques, Délicat/Soie, Laine/Lavage à la main.
- Programmes spéciaux: Nettoyage tambour avec rappel automatique, Hygiene, Jeans/Couleurs sombres, Vidange/Essorage, Mix rapide, Sport, Rinçage unique, Couvertures, Express 15 min/30 min

Options

- SpeedPerfect: parfaitement propre, jusqu'à trois fois plus rapide. ***
- Système Antitache pour 4 taches - activable sur les programmes standards
- Touches TouchControl: Repassage facile, Fin différée, Système antitache, Départ/Stop avec fonction rajout de linge, Température, SpeedPerfect, Prélavage, Vitesse d'essorage, Rinçage plus, Arrêt cuve pleine

Equipement et confort

- Rajout de linge: fonction qui vous offre la possibilité d'ajouter du linge même après le départ d'un programme de lavage.
- Grand display LED avec affichage pour le déroulement du programme, vitesse d'essorage max., temps résiduel, 24 h fin différée et conseil de dosage
- SoftDial - commande entièrement électronique avec un seul bouton de sélection, pour tous les programmes
- Hygiène Plus: linge propre et élimination efficace des germes
- XXL Volume du tambour: 70 l
- Eclairage du tambour par LED
- VarioDrum: tambour pour un lavage doux et efficace
- Nettoyage tambour avec rappel automatique avec rappel automatique
- Hublot de 32 cm, avec angle d'ouverture de 165°
- Rajout de linge
- EcoSilence Drive: moteur à faible consommation, des plus silencieux
- 10 ans de garantie sur le moteur EcoSilence Drive
- ActiveWater Plus: la détection automatique de la charge permet une consommation d'eau particulièrement économique, même pour les petites charges de linge.
- Design AntiVibration: plus de silence et stabilité
- Isolation acoustique renforcée grâce à la plaque de sol
- Aqua Protection Plus
- Détection de mousse
- Système anti-balourd
- Sécurité enfants
- Signal de fin de programme
- Nettoyage facile du bac à produit lessiviel

Caractéristiques techniques

- A glisser sous plan de travail de 85 cm
- Dimensions (H x L): 84.8 cm x 59.8 cm
- Profondeur de l'appareil: 59.0 cm
- Profondeur porte incluse: 63.6 cm
- Profondeur avec porte ouverte: 107.3 cm

[1] Echelle de classes d'efficacité énergétique de A à G

[2] Consommation d'énergie en kWh par 100 cycles (programme Eco 40-60)

[3] Consommation d'eau pondérée en litres par cycle (programme Eco 40-60)

[4] Durée de programme Eco 40-60

** La valeur indiquée a été arrondie

*** Comparaison entre la durée du programme Easy Care 40°C et la durée du programme Easy Care 40°C avec l'option Speed
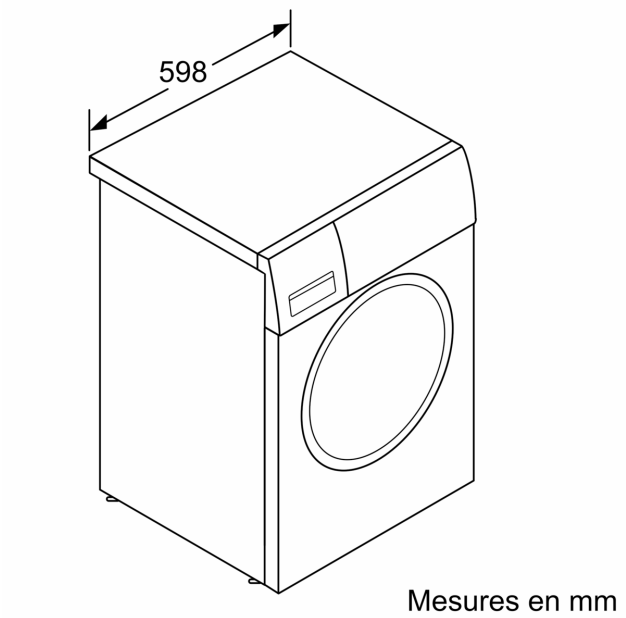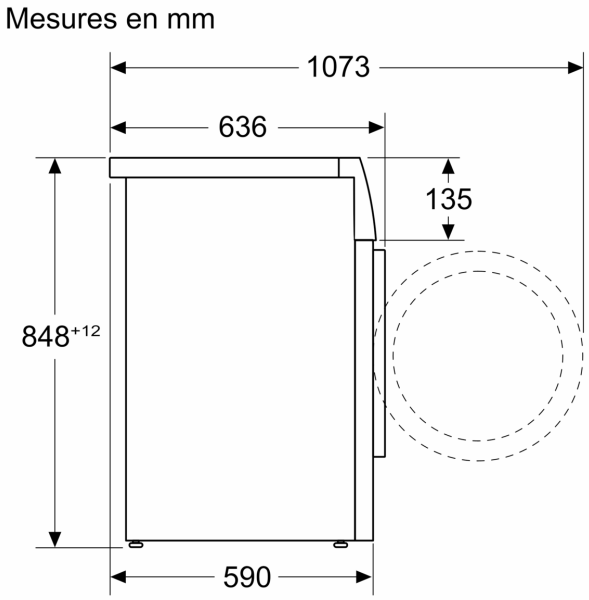
Série 6, Lave-linge, 10 kg, 1600 trs/min
WGG256M4FG