SIEMENS

iQ700, Lavante-séchante, 10/6 kg, 1400 trs/min
WD4HU542EU

Laver et sècher en un temps record grâce à la lavante-séchante Wifi en 60 minutes.

- ✓ smartFinish : défroisse les textiles pour faciliter le repassage.
- ✓ Home Connect : contrôlez votre lave-linge séchant à distance.
- ✓ Créez de nouvelles possibilités de communication entre vos appareils domestiques, grâce aux partenariats avec IFTTT, iHaus et Magenta Smart Home.
- ✓ Programme Outdoor/Impregnation : spécialement conçu pour vos textiles imperméables.
- ✓ Garde votre lave-linge en parfait état - drumClean

Équipement

Données techniques

Classe d'efficacité énergétique du cycle de lavage/séchage: ..... D
Classe d'efficacité énergétique du programme Eco 40-60: ..... A
Consommation énergétique pondérée en kWh pour 100 cycles complets de lavage/séchage: ..... 307 kWh
Consommation énergétique pondérée en kWh pour 100 cycles de lavage Eco 40-60: ..... 49 kWh
Poids maximal en kg pour un cycle de lavage/séchage: 6.0
Capacité maximale en kg pour un cycle de lavage: 10.0
Consommation d'eau du cycle complet de lavage/séchage en litres par cycle: ..... 74 l
Consommation d'eau du programme Eco en litres par cycle: ..... 50 l
Durée du cycle complet de lavage/séchage en heures et en minutes à la capacité nominale: ..... 8:00 h
Durée du programme Eco 40-60 en heures et en minutes à la capacité nominale: ..... 3:55 h
Classe d'efficacité d'essorage du programme Eco 40-60: ..... B
Niveau sonore: ..... 70 dB(A) re 1 pW
Classe de niveau sonore: ..... A
Type d'installation: ..... Pose libre
Dessus amovible: ..... Non
Charnière de la porte: ..... Gauche
Longueur du cordon électrique: ..... 210.0 cm
Dimensions de l'appareil (HxLxP): ..... 848 x 598 x 622 mm
Poids net: ..... 84.8 kg
Volume du tambour: ..... 65 l
Code EAN: 4242003916735

4 242003 916735

Accessoires en option

WX975600	Fixation au sol
WZ10131	RALLONGE AQUASTOP / AQUASECURE

SIEMENS

iQ700, Lavante-séchante, 10/6 kg, 1400 trs/min WD4HU542EU

Équipement

- Lavante-séchante, Pose libre
- iSensoric

Informations générales

- Classe d'efficacité énergétique lavage et séchage[1]: D
- Classe d'efficacité énergétique lavage[2]: A
- Energie[3] / Eau[4] lavage et séchage: 307 kWh / 74 litres
- Energie[5] / Eau[6] lavage: 49 kWh / 50 litres
- Capacité lavage et séchage / lavage: 1 - 6 kg / 1 - 10 kg
- Durée programme[7] laver et sécher / laver: 8:00 h:min / 3:55 h:min
- Classe d'efficacité d'essorage: Classe d'essorage_Eu19: B
- Vitesse d'essorage**: 0 - 1400 trs/min
- Niveau sonore essorage: 70 dB (A) re 1 pW
- Classe d'efficacité sonore: A

Programmes

- Programme de lavage standard: coton, synthétiques, délicat/soie, laine/lavage à la main
- Programmes spéciaux lavage: Nettoyage tambour avec rappel automatique, Express 15 min, Rinçage, Mix rapide, myTime, Outdoor/Imperméabiliser, Vidange/Essorage, Remote Program
- Les programmes de lavage principaux peuvent être utilisés comme programme de séchage ou comme programme de lavage et séchage combiné.
- Programme de séchage standard: coton, synthétiques
- Programmes de séchage spécial: Rafraichir, myTime, Wash&Dry 60'
- Programmes via app: Rideaux, Essuises, Chemises, Wash & Dry 90'

Options

- Home Connect: HomeConnect par WLAN (Contrôle à distance)
- varioSpeed: temps de lavage réduit jusqu'à 65% ***
- Options lavage: Repassage facile, Rinçage supp., Sécurité enfants, myFavorite, Night wash, varioPerfect, Prélavage, Plus d'eau
- Options séchage: Prêt à repasser, Night Dry/Silent Dry, Solo Dry, Prêt à ranger, Prêt à ranger+, Lavage et Séchage
- Options de séchage pour la plupart des programmes de lavage
- Fonction autoDry, Programmes à minuterie

Equipement et confort

- Rajout de linge: fonction qui vous offre la possibilité d'ajouter du linge même après le départ d'un programme de lavage
- Commande extrêmement confortable grâce au bandeau de commande incliné et plus ergonomique avec touches sensitives à 85 cm de hauteur
- aquaStop* avec une garantie à vie contre les dégâts des eaux
- iQdrive: moteur à faible consommation, des plus silencieux
- 10 ans de garantie sur le moteur iQdrive
- Grand display LED multiTouch pour le déroulement du programme, la température, vitesse d'essorage max., temps résiduel, fin différée 24 h, recommendation de charge et affichage de la consommation
- waveDrum: tambour pour un lavage doux et efficace grace à la structure unique
- Eclairage du tambour par LED
- Face intégrée 32 cm chrome-black avec 125° angle d'ouverture
- waterPerfect Plus: gestion économe de l'eau, même pour les petites charges, grâce à nos capteurs intelligents.
- Design AntiVibration: plus de silence et stabilité
- Isolation acoustique renforcée grâce à la plaque de sol
- Réduction sonore grâce à une isolation acoustique renforcée
- Détection de mousse
- Système anti-balourd
- Signal de fin de programme
- Condenseur sans entretien: élimination automatique des peluches
- Sécurité enfants
- Hublot avec vitre de protection
- Porte à ouverture latérale - charnières à gauche
- Crochet de fermeture métallique
- Fermeture de porte magnétique comfort

Caractéristiques techniques

- A glisser sous plan de travail de 85 cm
- Dimensions (H x L): 84.8 cm x 59.8 cm
- Profondeur de l'appareil: 62.2 cm
- Profondeur porte incluse: 64.5 cm
- Profondeur avec porte ouverte: 114.2 cm

1 2 Echelle de classes d'efficacité énergétique de A à G.

3 Consommation d'énergie en kWh par 100 cycles complets (programme Eco 40-60).

4 Consommation d'eau pondérée en litres par cycle complet (programme Eco 40-60).

5 Consommation d'énergie en kWh par 100 cycles de lavage (programme Eco 40-60).

6 Consommation d'eau pondérée en litres par cycle de lavage (programme Eco 40-60).

7 Durée programme Eco 40-60, cycle de lavage et séchage / cycle de lavage seul

* Les conditions de garantie peuvent être trouvées sur notre site internet

** La valeur indiquée a été arrondie

*** Comparaison entre la durée du programme Easy Care 40°C et la durée du programme Easy Care 40°C avec l'option varioSpeed

SIEMENS

iQ700, Lavante-séchante, 10/6 kg, 1400 trs/min
WD4HU542EU
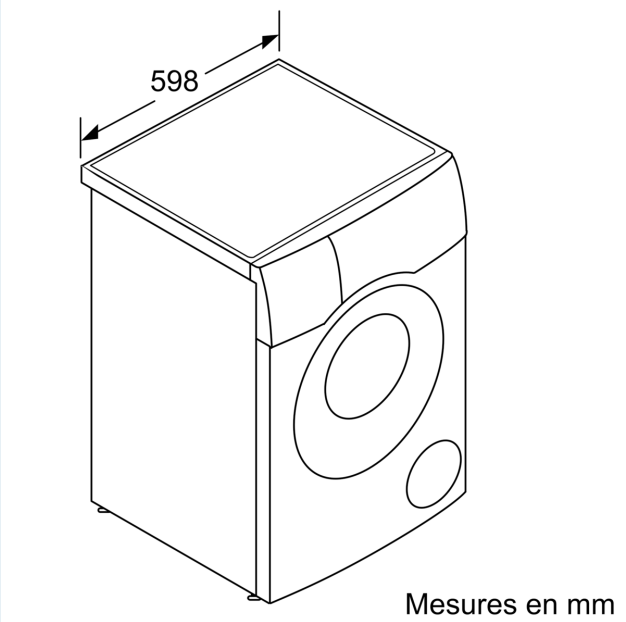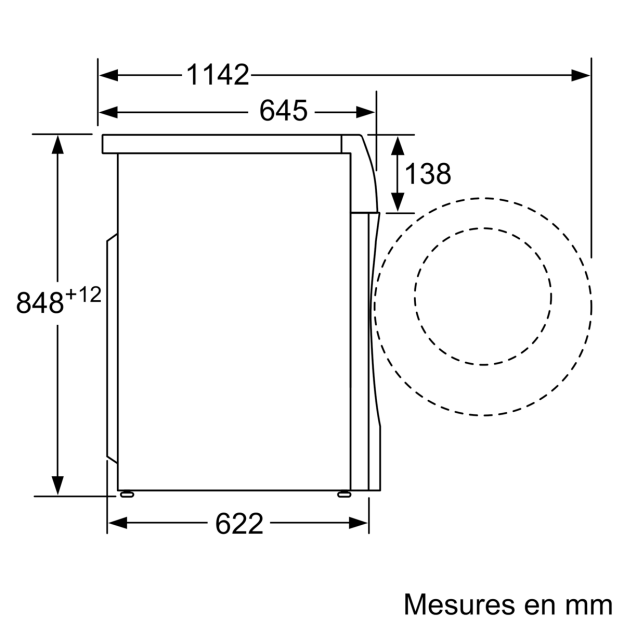
Dessins sur mesure