Série 8, Lave-linge, 10 kg, 1600 trs/min
WAX32M41FG

Le lave-linge de la série 8 avec 4 programmes anti-taches et 4D Wash System avec Intensive Plus fournit des résultats impeccables même avec les charges les plus difficiles.

- **Option AntiTaches**: élimine efficacement quatre types de taches parmi les plus tenaces.
- **Système de lavage 4D** : l'eau et la lessive pénètrent au cœur des textiles, pour des résultats impeccables.
- **Moteur EcoSilence Drive™** : un moteur silencieux et économe en énergie garanti 10 ans.
- **Programme 'SpeedPerfect'** : un linge parfaitement propre, en 2 fois moins de temps.
- **Intensif Plus**: pour un lavage intensif d'un linge très sale et une charge pleine.

Données techniques

Classe d'efficacité énergétique: ..... B
Consommation énergétique pondérée en kWh pour 100 cycles de lavage Eco 40-60: ..... 59 kWh
Poids maximal en kg: ..... 10.0 kg
Consommation d'eau du programme Eco en litres par cycle: ..... 47 l
Durée du programme Eco 40-60 en heures et en minutes à la capacité nominale: ..... 3:59 h
Classe d'efficacité d'essorage du programme Eco 40-60: ..... A
Classe de niveau sonore: ..... A
Niveau sonore: ..... 72 dB(A) re 1 pW
Type de construction: ..... Pose libre
Hauteur avec top amovible: ..... -2 mm
Dimensions du produit: ..... 848 x 598 x 590 mm
Poids net: ..... 72.8 kg
Puissance de raccordement: ..... 2300 W
Intensité: ..... 10 A
Tension: ..... 220-240 V
Fréquence: ..... 50-60 Hz
Longueur du cordon électrique: ..... 160.0 cm
Charnière de la porte: ..... Gauche
Roulettes: ..... Non
Code EAN: 4242005308996
Type d'installation: ..... Pose libre

Accessoires en option

WMZ2200	FIXATION AU SOL
WMZ2381	RALLONGE AQUASTOP / AQUASECURE
WMZPW20W	SOCLE AVEC TIROIR LAVE-LINGE

4 242005 308996

Série 8, Lave-linge, 10 kg, 1600 trs/min
WAX32M41FG

Le lave-linge de la série 8 avec 4 programmes anti-taches et 4D Wash System avec Intensive Plus fournit des résultats impeccables même avec les charges les plus difficiles.

- Lave-linge, Pose libre

Informations générales

- Classe d'efficacité énergétique[1]: B
- Energie[2] / Eau[3]: 59 kWh / 47 litres
- Capacité: 1 - 10 kg
- Durée programme[4]: 3:59 h:min
- Classe d'efficacité d'essorage: A
- Vitesse d'essorage**: 400 - 1600 tr/min
- Niveau sonore: 72 dB (A) re 1 pW
- Classe d'efficacité sonore: A

Programmes

- Programmes standard: Coton, Synthétiques, Délicat/Soie, Laine/Lavage à la main.
- Programmes spéciaux: Nettoyage tambour avec rappel automatique, Blouses/Chemises, Hygiene, Jeans/Couleurs sombres, Vidange/Essorage, Mix rapide, Sport, Rinçage unique, Express 15 min/30 min

Options

- Système Antitache pour 4 taches - activable sur les programmes standards
- Touches TouchControl: Start/Pause, Fin différée, Système antitache, Intensive Plus, Rinçage plus, Départ à distance, Départ/Stop avec fonction rajout de linge, Température, SpeedPerfect, Prélavage, Vitesse d'essorage, Arrêt cuve pleine

Equipement et confort

- Rajout de linge: fonction qui vous offre la possibilité d'ajouter du linge même après le départ d'un programme de lavage.
- Grand Display LED pour le déroulement du programme, la température, la vitesse d'essorage max., le temps résiduel, la fin différée de 24 h, la sélection antitaches et indication de la consommation
- JogDial - bouton de sélection avec fonction marche/arrêt intégrée
- Système de lavage 4D: résultat de lavage parfait - même en charge pleine, l'eau et la lessive pénètrent au coeur des textiles.
- XXL Volume du tambour: 70 l
- Eclairage du tambour par LED
- VarioDrum: tambour pour un lavage doux et efficace
- Nettoyage tambour avec rappel automatique avec rappel automatique
- Hublot de 32 cm, avec angle d'ouverture de 171°
- Rajout de linge
- EcoSilence Drive: moteur à faible consommation, des plus silencieux
- 10 ans de garantie sur le moteur EcoSilence Drive
- ActiveWater Plus: la détection automatique de la charge permet une consommation d'eau particulièrement économique, même pour les petites charges de linge.
- Design AntiVibration: plus de silence et stabilité
- Isolation acoustique renforcée grâce à la plaque de sol
- Réduction sonore grâce à une isolation acoustique renforcée
- Aqua Protection Plus
- ECOPrognose: Affichage de la consommation d'eau et d'énergie avant le début du programme
- Détection de mousse
- Indication de surdosage produit lessiviel
- Système anti-balourd
- Sécurité enfants
- Signal de fin de programme
- Nettoyage facile du bac à produit lessiviel
- Aide pour dosage de produit lessiviel liquide

Caractéristiques techniques

- A glisser sous plan de travail de 85 cm
- Dimensions (H x L): 84.8 cm x 59.8 cm
- Profondeur de l'appareil: 59.0 cm
- Profondeur porte incluse: 63.2 cm
- Profondeur avec porte ouverte: 106.3 cm

[1] Echelle de classes d'efficacité énergétique de A à G

[2] Consommation d'énergie en kWh par 100 cycles (programme Eco 40-60)

[3] Consommation d'eau pondérée en litres par cycle (programme Eco 40-60)

[4] Durée de programme Eco 40-60

** La valeur indiquée a été arrondie

Série 8, Lave-linge, 10 kg, 1600 trs/min
WAX32M41FG

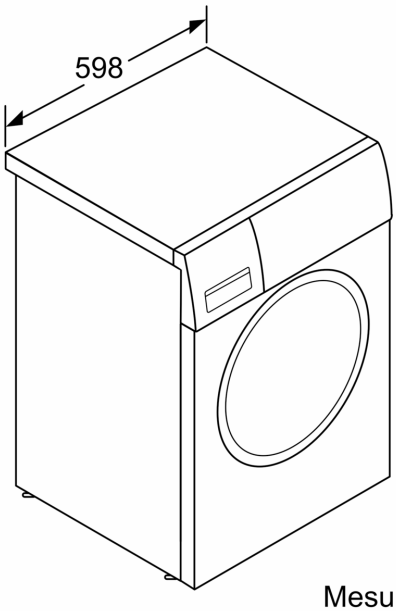

Mesures en mm

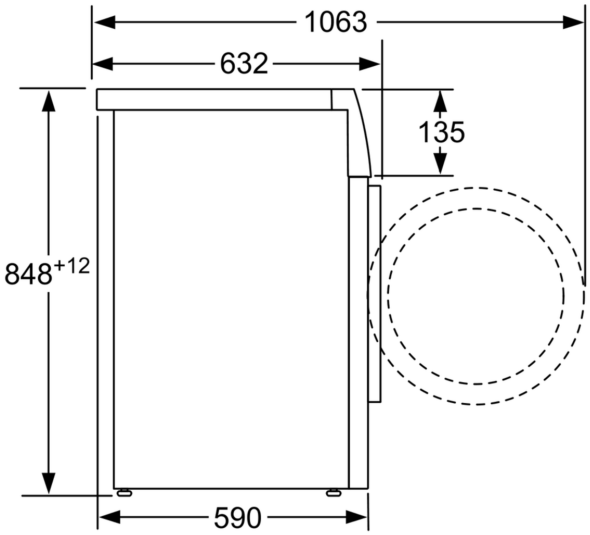

Mesures en mm