Serie | 8, four encastrable, 60 x 60 cm, Noir
HBG634BB1

A+

1 x tôle de cuisson émaillée, 1 x grille, 1 x lèchefrite pour pyrolyse

HEZ327000 PIERRE A PAIN, HEZ530000 2 DEMI LECHEFRITES, HEZ531010 :, HEZ532010 :, HEZ617000 PLAT A PIZZA, HEZ625071 TOLE A GRILLER, HEZ631070 Tôle à patisserie en émail, HEZ632070 Tôle à pâtisserie en émaill, HEZ633001 Couvercle pour poêle professionnelle, HEZ633070 Plat ultra profond, HEZ634000 GRILLE DE CUISSON ET DE ROTISSAGE, HEZ635000 Lèchefrite universelle, HEZ636000 LECHEFRITE EN VERRE, HEZ638100 RAIL TELESCOPIQUE 1NIVEAU SORTIE TOTALE, HEZ638200 RAIL TELESCOPIQUE 2NIVEAUX SORTIE TOTALE, HEZ638300 RAIL TELESCOPIQUE 3NIVEAUX SORTIE TOTALE, HEZ660050 Accessory, HEZ664000 Grille de cuisson et rôtissage, vapeur, HEZ915003 ROTISSOIRE EN VERRE, HEZG0AS00 Câble de raccordement 3m

- **Hotair 4D** : une répartition homogène de la chaleur à tous les niveaux du four, pour des cuissons parfaites.
- **Aide au nettoyage** : passez moins de temps à nettoyer votre four grâce au programme d'aide au nettoyage de Bosch.
- **EcoClean Direct** : moins d'efforts de nettoyage grâce à un revêtement spécial de la paroi arrière qui absorbe automatiquement la saleté.
- **Porte abattante avec SoftOpen et SoftClose**: la porte du four s'ouvre et se ferme silencieusement et tout en douceur.

Type de construction: ..... Encastrable
Système de nettoyage intégré: ..... Système de nettoyage ecoClean, Hydrolyse
Taille de la niche d'encastrement: ..... 585-595 x 560-568 x 550 mm
Dimensions du produit: ..... 595x594x548 mm
Dimensions du produit emballé: ..... 670 x 670 x 680 mm
Matériau du bandeau: ..... Verre
Matériau de la porte: ..... Verre
Poids net: ..... 35.4 kg
Volume utile du four: ..... 71 l
Modes de cuisson: Chaleur tournante 4D, Décongélation, Gril pleine largeur, Air chaud ECO, Gril demi-largeur, Convection , Chaleur conventionnelle ECO , Mode pizza, Cuisson à basse température, Chaleur de sole, Gril air pulsé, Préchauffage, Chauffage
Contrôle de température: ..... Electronique
Nombre de lampe(s): 1
Longueur du cordon électrique: ..... 120.0 cm
Code EAN: 4242002788609
Nombre de cavités - (2010/30/CE): 1
Classe d'éfficatité énergétique: ..... A+
Energy consumption per cycle conventional (2010/30/EC): ..... 0.87 kWh/cycle
Energy consumption per cycle forced air convection (2010/30/EC): 0.69 kWh/cycle
Indice de classe énergétique - NOUVEAU (2010/30/CE): ..... 81.2 %
Puissance de raccordement: ..... 3600 W
Intensité: ..... 16 A
Tension: ..... 220-240 V
Fréquence: ..... 50; 60 Hz
Type de prise: ..... Prise Gardy avec fil de terre
Accessoires inclus: ..... 1 x tôle de cuisson émaillée, 1 x grille, 1 x lèchefrite pour pyrolyse

4 242002 788609

Serie | 8, four encastrable, 60 x 60 cm, Noir
HBG634BB1

Type de four / Modes de cuisson:

- Four multifonction avec 13 modes de cuisson: Air pulsé 4D, Air chaud ECO, Chaleur de voûte / de sole, Chaleur voûte/sole ECO, Gril ventilé infrarouge, Gril grande surface, Gril petite surface, Position Pizza, Chaleur de sole, Cuisson à basse température, Décongélation, Préchauffage, Maintenir chaud
- Réglage de température: 30 °C - 300 °C
- Volume intérieur: 71 l

Supports d'enfournement / Système d'extraction:

- Nombre de niveaux possibles: 5 unité
- Cavité avec supports d'enfournement (rails télescopiques à installer ultérieurement - en option)

Design:

- Anneau de contrôle intuitif
- Cavité intérieure en émail anthracite

Nettoyage:

- Revêtement EcoClean: paroi arrière
- Cleaning Assistance
- Porte en verre plein

Confort :

- 2,5" - Display TFT couleur avec texte clair et touches TouchControl
- Horloge électronique
- Proposition de température
- • Indications de la température actuelle
- Indication du préchauffage
- Fonction Sabbath
- Porte abattante, Four avec porte SoftClose, SoftOpening
- Poignée droite
- Préchauffage rapide
- Eclairage halogène, Eclairage du four déconnectable
- Ventilateur de refroidissement

Accessoires:

- 1 x lèchefrite pour pyrolyse, 1 x grille, 1 x tôle de cuisson émaillée

Environnement/Sécurité:

- Face avant froide Confort: 40°C (four à 180°C)
- Sécurité enfants
- Coupure de sécurité
- Indication de la chaleur résiduelle
- Bouton marche
- Interrupteur de contact de porte

Informations techniques:

- Longueur du cordon d'alimentation: 120 cm
- Tension nominale: 220 - 240 V
- Puissance totale de raccordement: 3.6 kW
- Classe d'éfficacité énergétique (selon norme EU 65/2014): A+ (sur une échelle allant de A +++ à D)
- Consommation énergétique chaleur de voûte / de sole: 0.87 kWh
- Consommation énergétique air chaud: 0.69 kWh
- Cavité: 1
- Source de chaleur: électrique
- Volume cavité: 71 l

Dimensions:

- Dimensions appareil (HxLxP): 595 x 594 x 548 mm
- Dimensions d'encastrement (HxLxP): 585-595 x 560-568 x 550 mm
- Veuillez vous référer aux dimensions fournies dans le schéma d'installation.
- Nous vous recommandons de choisir des produits complémentaires SER8, afin d'assurer une combinaison esthétique et optimale de vos appareils encastrables.

Serie | 8, four encastrable, 60 x 60 cm, Noir
HBG634BB1

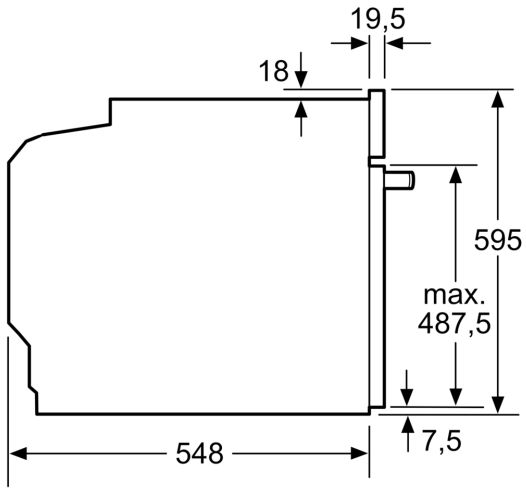

Mesures en mm

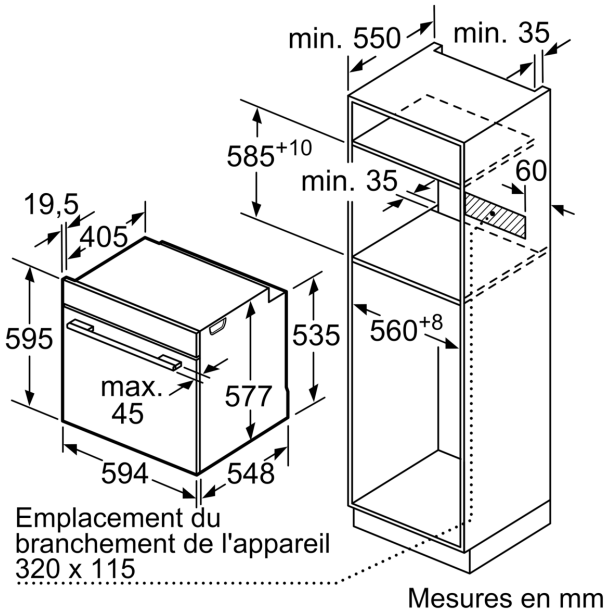

Mesures en mm

Si l'appareil est installé sous une table de cuisson, les épaisseurs de plaque de travail suivantes (le cas échéant y compris la sous-structure) doivent être respectées.

Type de table de cuisson	**épaisseur de plaque de travail min.**	
	appliqué	affleurant
Table de cuisson à induction	37 mm	38 mm
table de cuisson à induction pleine surface	47 mm	48 mm
table de cuisson à gaz	30 mm	38 mm
table de cuisson électrique	27 mm	30 mm

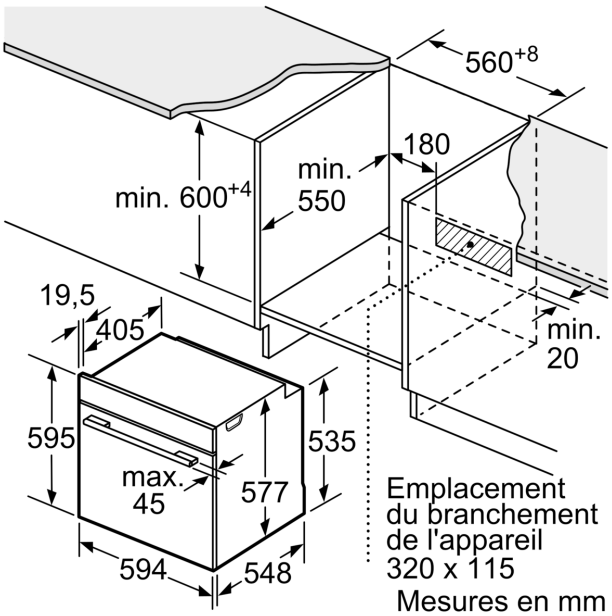

Mesures en mm