Série 4, Four encastrable, 60 x 60 cm, Noir
HBA533BB1

A

EcoClean Direct

Air pulsé 3D: une distribution homogène de la chaleur pour des résultats de cuisson parfaits - à tous les niveaux

- **Ecran LED, affichage rouge** : facile à utiliser.
- **2 Boutons rotatifs escamotables**: permettent de facilement nettoyer le panneau de commande.
- **EcoClean**: moins d'efforts de nettoyage grâce à un revêtement spécial de la paroi arrière qui absorbe automatiquement la saleté.

Données techniques

Type d'installation: ..... Encastrable
Système de nettoyage intégré: .....Système de nettoyage ecoClean
Taille de la niche d'encastrement: .....585-595 x 560-568 x 550 mm
Dimensions du produit: .....595 x 594 x 548 mm
Dimensions du produit emballé: ..... 675 x 660 x 690 mm
Matériau du bandeau: .....Verre
Matériau de la porte: .....Verre
Poids net: .....31.1 kg
Volume utile du four: ..... 71 l
Modes de cuisson: ..... Gril pleine largeur, Air pulsé doux, Air chaud, Convection , Gril air pulsé
Contrôle de température: ..... Mécanique
Nombre de lampe(s): 1
Longueur du cordon électrique: ..... 120.0 cm
Code EAN: 4242005126026
Nombre de cavités - (2010/30/CE): 1
Classe d'éfficatité énergétique: .....A
Energy consumption per cycle conventional (2010/30/EC): .....0.97 kWh/cycle
Energy consumption per cycle forced air convection (2010/30/EC): .....0.81 kWh/cycle
Indice de classe énergétique - NOUVEAU (2010/30/CE): ..... 95.3 %
Puissance de raccordement: .....3400 W
Intensité: ..... 16 A
Tension: ..... 220-240 V
Fréquence: .....50; 60 Hz
Type de prise: ..... Prise Gardy avec fil de terre
Accessoires inclus: .....1 x grille, 1 x lèchefrite pour pyrolyse

Accessoires intégrés

1 x grille, 1 x lèchefrite pour pyrolyse

Accessoires en option

HEZ636000 LECHEFRITE EN VERRE, HEZ638000 CLIPRAIL STANDARD, HEZ660050 Accessory, HEZ664000 Grille de cuisson et rôtissage (vapeur), HEZ915003 ROTISSOIRE EN VERRE, HEZG0AS00 Câble de raccordement 3m, HEZ327000 PIERRE A PAIN, HEZ32WA00 SONDE A VIANDE SANS FIL, HEZ530000 2 DEMI LECHEFRITES, HEZ531010 :, HEZ532010 :, HEZ538000 CLIPRAIL, HEZ617000 PLAT A PIZZA, HEZ629070 LECHEFRITE PERFOREE POUR AIRFRY, HEZ631070 Tôle à patisserie en émail, HEZ632070 Tôle à pâtisserie en émaill, HEZ633001 Couvercle pour poêle professionnelle, HEZ633070 Plat ultra profond, HEZ634000 GRILLE DE CUISSON ET DE ROTISSAGE

4 242005 126026

Série 4, Four encastrable, 60 x 60 cm, Noir
HBA533BB1

Air pulsé 3D: une distribution homogène de la chaleur pour des résultats de cuisson parfaits - à tous les niveaux

Type de four / Modes de cuisson:

- Four multifonction avec 5 modes de cuisson: Air chaud 3D Plus, Chaleur de voûte / de sole, Gril ventilé infrarouge, Gril grande surface, Air pulsé doux
- Réglage de température: 50 °C - 275 °C
- Volume intérieur: 71 l

Supports d'enfournement / Système d'extraction:

- Nombre de niveaux possibles: 5 unité
- Cavité avec supports d'enfournement (rails télescopiques à installer ultérieurement - en option)

Design:

- Boutons rotatifs escamotables, Bouton de commande rotatif
- Cavité intérieure en émail gris

Nettoyage:

- Revêtement EcoClean: paroi arrière

Confort :

- Led-touch control (rouge/blanc)
- Horloge électronique
- départ automatique
- Indication du préchauffage
- Poignée droite
- Préchauffage rapide
- Eclairage halogène
- Ventilateur de refroidissement

Accessoires:

- 1 x grille, 1 x lèchefrite pour pyrolyse

Environnement/Sécurité:

- Sécurité enfants

Informations techniques:

- Longueur du cordon d'alimentation: 120 cm
- Tension nominale: 220 - 240 V
- Puissance totale de raccordement: 3.4 kW
- Classe d'éfficacité énergétique (selon norme EU 65/2014): A(sur une échelle allant de A +++ à D)
- Consommation énergétique chaleur de voûte / de sole:0.97 kWh
- Consommation énergétique air chaud:0.81 kWh
- Cavité: 1 Source de chaleur: électrique Volume cavité:71 l

Dimensions:

- Dimensions appareil (HxLxP): 595 x 594 x 548 mm
- Dimensions d'encastrement (HxLxP): 585-595 x 560-568 x 550 mm
- Veuillez vous référer aux dimensions fournies dans le schéma d'installation.
- Nous vous recommandons de choisir des produits complémentaires SER4, afin d'assurer une combinaison esthétique et optimale de vos appareils encastrables.

Série 4, Four encastrable, 60 x 60 cm, Noir
HBA533BB1

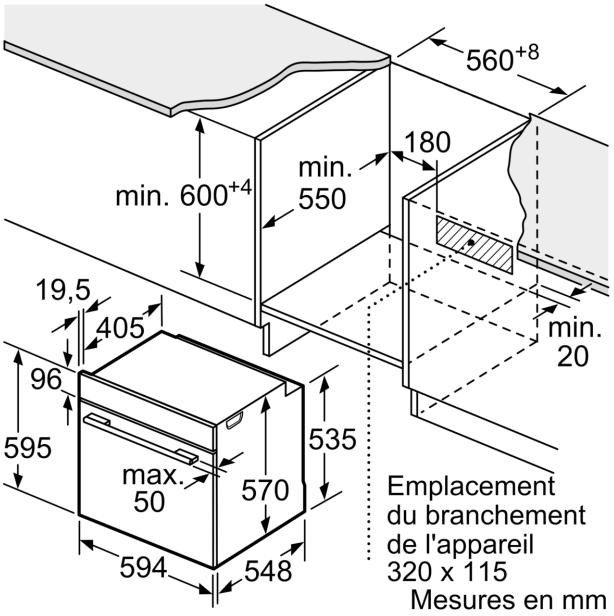

Mesures en mm

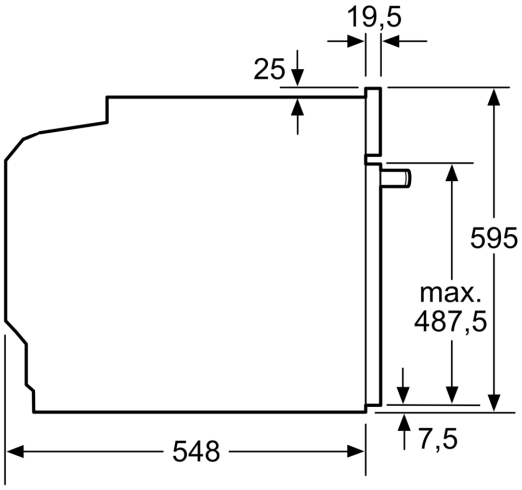

Mesures en mm

Mesures en mm

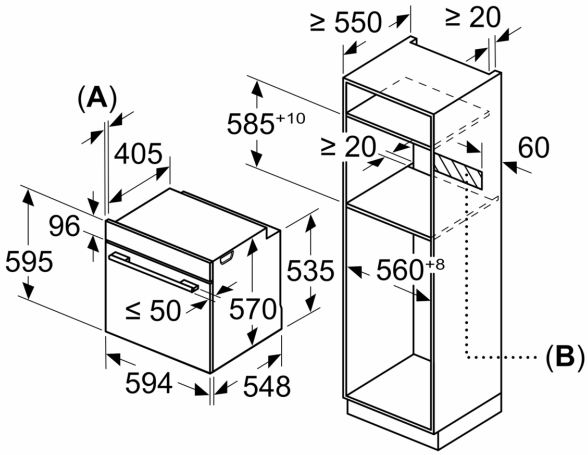

A: 19,5 mm
B: Espace pour le raccordement de l'appareil 320 x 115 mm

Montage avec une table de cuisson.

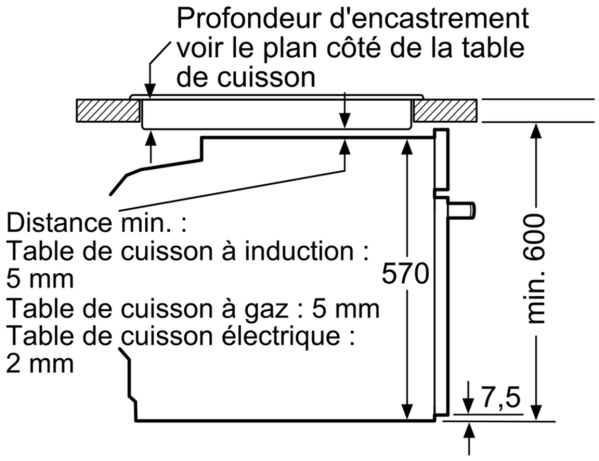

Mesures en mm