Série 6, congélateur pose libre, 176 x 70 cm, Blanc
GSN54EWCV

Le congélateur NoFrost avec FreshSense : protège vos aliments surgelés grâce par une température de congélation constante.

- **Alarme de porte ouverte**: un signal sonore indique si la porte de votre réfrigérateur est mal fermée ou si un autre problème survient.
- **No Frost** : ne dégivrez plus, grâce à la protection contre la formation de glace, qui permet de gagner du temps et de l'énergie.
- **Vario Zone** : plus de flexibilité grâce aux tablettes en verre à usages multiples et aux tiroirs dans le compartiment de congélation.
- **BigBox** : compartiment pour les grands produits surgelés

---

Classe d'efficacité énergétique: C
Consommation énergétique annuelle moyenne en kWh/an: 170 kWh / an
Somme des volumes des compartiments de congélation: .....328 l
Niveau sonore: .....38 dB(A) re 1 pW
Classe de niveau sonore: C
Affichage digital de la température pour le congélateur: ..... Digital
Eclairage: ..... Oui
Catégorie de produit: ..... Congélateur vertical
Type d'installation: .....Pose libre
Porte habillable: ..... Pas possible
Froid ventilé: ..... Réfrigérateur et congélateur
Hauteur de l'appareil: .....1760 mm
Largeur: .....700 mm
Profondeur: .....780 mm
Dimensions du produit emballé: ..... 1830 x 760 x 880 mm
Poids net: .....97.7 kg
Poids brut: ..... 105.7 kg
Intensité: ..... 10 A
Fréquence: .....50 Hz
Longueur du cordon électrique: ..... 230.0 cm
Charnière de la porte: .....Droite réversible
Couleur / Materiel du corps: ..... Blanc
Processus de dégivrage: .....Automatic
Signal de dysfonctionnement: .....Visuel et sonore
Porte verrouillable: .....Non
Nombre de tiroirs/paniers: 5
Nombre de compartiments de congélation à volet: 2
Code EAN: 4242005428090
Marque: .....Bosch
Référence Commerciale: GSN54EWCV
Catégorie de produit: ..... Congélateur vertical
Accessoires inclus: ..... 2 x accumulateur de froid, 1 x bac à glaçons

---

4 242005 428090

Série 6, congélateur pose libre, 176 x 70 cm, Blanc
GSN54EWCV

Le congélateur NoFrost avec FreshSense : protège vos aliments surgelés grâce par une température de congélation constante.

Informations générales

- GSN54EWCV
- NoFrost - plus jamais dégivrer, Congélateur armoire
- Blanc
- Poignée facile à ouvrir

Puissance / Consommation

- Classe d'efficacité énergétique C sur une échelle allant de A à G
- Consommation énergétique : 170 kWh/an
- Volume total : 328 l
- Niveau sonore: 38 DB (classe sonore C)

Equipement

- NoFrost - plus jamais dégivrer
- Ouverture de porte facile avec système AirChannel
- Touches touchControl: Réglage électronique de la température au degré près
- FreshSense - température constante via la technologie des capteurs intelligents
- Système d'alarme optique et acoustique en cas d'augmentation de la température
- Système de sécurité multiple avec fonction mémoire, signal sonore de porte ouverte et indication de coupure de courant
- Système MultiAirflow
- Eclairage LED

Partie congélateur

- Capacité de congélation en 24h : 23 kg
- Autonomie en cas de coupure électrique : 14.5 h
- SuperCongélation
- Bac à glaçons
- VarioZone - clayettes en verre extractibles pour plus d'espace!
- 5 tiroirs de congélation transparents, dont 1 BigBox
- 2 compartiments de congélation intensive avec clayette en verre et à volet transparent

Accessoires

- Accessories: 2 x accumulateur de froid

Informations techniques

- Charnières de porte à droite, réversibles
- Pieds réglables en hauteur à l'avant, roulettes à l'arrière
- Ouverture de porte sans débord (à 90°). Pas besoin d'espace dans les cotés de l'appareil.
- Classe climatique : SN-T
- Tension 220 - 240 V
- Longueur du cable d'alimentation: 230 cm

Dimensions

- Dimensions de l'appareil (H x L x P): 176 x 70 x 78 cm

Série 6, congélateur pose libre, 176 x 70 cm, Blanc
GSN54EWCV

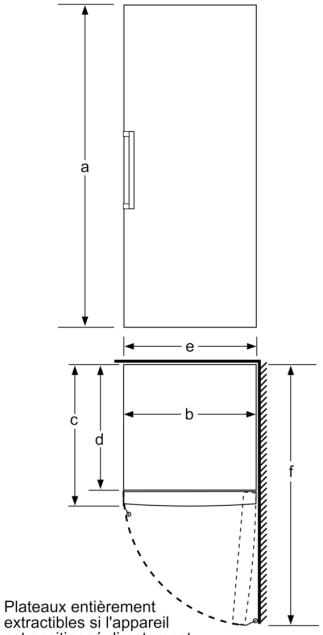

Plateaux entièrement extractibles si l'appareil est positionné directement contre un mur.

	a	b	c	d	e	f
KSW36, GSD36	187	60	65	58	60	119.5
KSV36, KSF36, GSN36, GSV36	186					
KSV33, GSN33, GSV33	176					
KSV29, GSN29, GSV29	161					
GSV24	146					
GSN51	161	70	78	70	70	142
GSN54	176					
GSN58	191					

a Hauteur
b Largeur
c Profondeur la porte fermée sans poignée et sans pièce d'écartement
d Profondeur du meuble sans pièce d'écartement
e Largeur porte ouverte sans poignée
f Profondeur la porte ouverte sans poignée et sans pièce d'écartement

Mesures en cm