SIEMENS

iQ500, congélateur pose libre, 161 x 70 cm, Blanc GS51NDWCV

Congélateur avec freshSense pour des températures constantes optimales, et technologie noFrost pour ne plus jamais dégivrer.

- ✓ noFrost – La corvée du dégivrage, c'est terminé.
- ✓ La bigBox offre plein d'espace pour stocker et empiler de manière optimale de grosses denrées.
- ✓ Tous les compartiments de congélation et clayettes en verre sont amovibles, la varioZone s'adapte aisément à vos exigences de place.
- ✓ Assure un refroidissement uniforme et rapide à tous les niveaux - multiAirflow system.
- ✓ Contrôle électronique de la température : sélection précise et facile de la température souhaitée.

Équipement

Données techniques

Classe d'efficacité énergétique: C
Consommation énergétique annuelle moyenne en kWh/an: ..... 161 kWh / an
Somme des volumes des compartiments de congélation: ..... 290 l
Niveau sonore: ..... 38 dB(A) re 1 pW
Classe de niveau sonore: C
Affichage digital de la température pour le congélateur: ..... Digital
Eclairage: ..... Oui
Type: ..... Surgélateur armoire
Type d'installation: ..... Pose libre
Porte habillable: ..... Pas possible
Froid ventilé: ..... Réfrigérateur et congélateur
Hauteur: ..... 1610 mm
Largeur: ..... 700 mm
Profondeur: ..... 780 mm
Dimensions du produit emballé: ..... 1680 x 760 x 880 mm
Poids net: ..... 89.5 kg
Poids brut: ..... 97.2 kg
Intensité: ..... 10 A
Fréquence: ..... 50 Hz
Longueur du cordon électrique: ..... 230.0 cm
Charnière de la porte: ..... Droite réversible
Couleur / Materiel du corps: ..... Blanc
Processus de dégivrage: ..... Automatic
Signal de dysfonctionnement: ..... Visuel et sonore
Porte verrouillable: ..... Non
Nombre de tiroirs/paniers: 5
Nombre de compartiments de congélation à volet: 1
Code EAN: 4242003911082
Marque: ..... Siemens
Référence Commerciale: GS51NDWCV
Type: ..... Surgélateur armoire
Liste des accessoires inclus: ..... 2 x accumulateur de froid, 1 x bac à glaçons

4 242003 911082

SIEMENS

iQ500, congélateur pose libre, 161 x 70 cm, Blanc GS51NDWCV

Équipement

Informations générales
- GS51NDWCV
- noFrost - plus jamais dégivrer, Congélateur armoire
- Blanc
- Poignée verticale

Puissance / Consommation
- Classe d'efficacité énergétique C sur une échelle allant de A à G
- Consommation énergétique : 161 kWh/an
- Volume total : 290 l
- Niveau sonore: 38 DB (classe sonore C)

Equipement
- noFrost - plus jamais dégivrer
- Ouverture de porte facile avec système AirChannel
- Touches touchControl: Réglage électronique de la température au degré près
- freshSense - température constante via la technologie des capteurs intelligents
- Système d'alarme optique et acoustique en cas d'augmentation de la température
- Système de sécurité multiple avec fonction mémoire, signal sonore de porte ouverte et indication de coupure de courant
- Système multiAirflow
- Eclairage LED

Partie congélateur
- Capacité de congélation en 24h : 21 kg
- Autonomie en cas de coupure électrique : 14.5 h
- superCongélation
- Bac à glaçons
- varioZone - clayettes en verre extractibles pour plus d'espace!
- 5 tiroirs de congélation transparents, dont 1 bigBox
- 1 compartiments de congélation intensive avec clayette en verre et à volet transparent

Accessoires
- Accumulateur de froid
- bac à glaçons

Informations techniques
- Charnières de porte à droite, réversibles
- Pieds réglables en hauteur à l'avant, roulettes à l'arrière
- Ouverture de porte sans débord (à 90°). Pas besoin d'espace dans les cotés de l'appareil.
- Classe climatique : SN-T
- Tension 220 - 240 V

Dimensions
- Dimensions de l'appareil (H x L x P): 161 x 70 x 78 cm

SIEMENS

iQ500, congélateur pose libre, 161 x 70 cm, Blanc GS51NDWCV

Dessins sur mesure

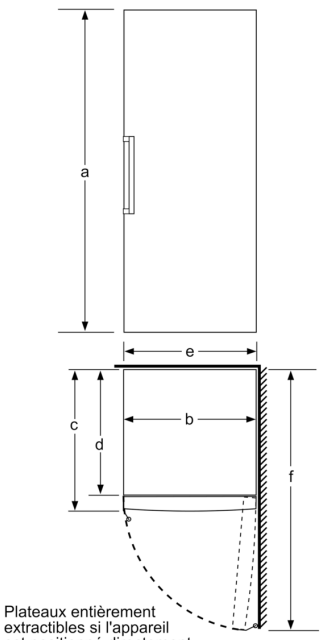

Plateaux entièrement extractibles si l'appareil est positionné directement contre un mur.

	a	b	c	d	e	f
KSW36, GSD36	187	60	65	58	60	119.5
KSV36, KSF36, GSN36, GSV36	186					
KSV33, GSN33, GSV33	176					
KSV29, GSN29, GSV29	161					
GSV24	146					
GSN51	161	70	78	70	70	142
GSN54	176					
GSN58	191					

a Hauteur
b Largeur
c Profondeur la porte fermée sans poignée et sans pièce d'écartement
d Profondeur du meuble sans pièce d'écartement
e Largeur porte ouverte sans poignée
f Profondeur la porte ouverte sans poignée et sans pièce d'écartement

Mesures en cm