Série 2, Hotte murale, 90 cm, Acier inoxydable
DWB96BC50

B

Accessoires en option

DWZ0DX0A0 FILTRE A CHARBON ACTIF, DWZ0DX0U0 KIT DE RECYCLAGE, DWZ0XX0J0 KIT DE RECYCLAGE INTEGRE LONGUE DUREE, DWZ1DX1B4 FILTRE A CHARBON CLEANAIR, DHZ1225 Canal de ventilation, DHZ1235 Canal de ventilation, DHZ9550 Entr-meubles inox, DHZ9551 Entr-meubles inox, DWZ1DX1I4 KIT DE RECYCLAGE CLEANAIR, DWZ1DX1I6 MODULE DE RECYCLAGE INTEGRE CLEANAIR +, DWZ1FX5C6 MODULE DE RECYCLAGE CLEANAIR PLUS, DWZ1FX5D1 KIT DE RECYCLAGE REGENERANT, DZZ0XX0P0 FILTRE A CHARBON REGENERANT, DZZ1XX1B6 FILTRE A CHARBON CLEANAIR PLUS, HEZG9AS00S Adaptateur

Données techniques

Typologie:	Montage mural
Longueur du cordon électrique:	130.0 cm
Hauteur de la cheminée:	583-912/583-1022 mm
Hauteur de l'appareil:	53 mm
Ecart min. par rapp. foyer él.:	550 mm
Ecart min. par rapp. foyer gaz:	650 mm
Poids net:	12.9 kg
Type de commandes:	Mécanique
Nombre de vitesses:	3
Débit maximal d'aspiration d'air en évacuation:	619 m^3/h
Débit maximal d'aspiration d'air en recyclage:	422 m^3/h
Débit d'air maximum:	619 m^3/h
Nombre de lampes:	2
Niveau sonore:	70 dB(A) re 1 pW
Diamètre du réducteur d'évacuation d'air:	120 / 150 mm
Matériau du filtre à graisses:	Aluminium résistant au lave-vaisselle
Code EAN:	4242005036097
Puissance de raccordement:	220 W
Intensité:	10 A
Tension:	220-240 V
Fréquence:	50; 60 Hz
Type de prise:	Prise Gardy avec fil de terre
Type d'installation:	Montage mural

4 242005 036097

Série 2, Hotte murale, 90 cm, Acier inoxydable
DWB96BC50

Informations générales:

- Classe d'efficacité énergétique: B*
- Consommation énergétique moyenne: 47.4 kWh/an*
- Classe d'efficacité ventilateur: A*
- Classe d'efficacité éclairage: A*
- Classe d'efficacité filtre à graisse: B*
- Niveau sonore en fonctionnement normal: 70 dB*

Fonctionnement / Puissance:

- Hotte murale: à fixer au mur, au-dessus de la table de cuisson
- Fonctionnement en évacuation d'air ou en mode recyclage
- Pour le fonctionnement en mode recyclage, il est nécessaire d'adapter la hotte moyennant un set de démarrage ou un module CleanAir Plus (accessoire en option)

Confort / Sécurité:

- 3 puissances d'aspiration
- Aspiration à double flux
- Bandeau de commande avec boutons-poussoirs
- DirectSelect
- (3 puissances d'aspiration)
- Niveau sonore selon la norme EN 60704-2-13 en évacuation d'air et position max. normale: 70 dB(A) re 1 pW
- 3 Filtre(s) métallique(s), lavable(s) au lave-vaisselle
- Eclairage du plan de travail: 2 x LM2-01_LED_1,5W
- 2 x 1,5 W module LED

Dimensions:

- Diamètre d'évacuation recommandé Ø 150 mm (Ø 120 mm livré avec l'appareil)
- Dimensions appareil en évacuation d'air (HxLxP): 635-965 x 900 x 500 mm
- Dimensions appareil en mode recyclage (HxLxP): 635-1075 x 900 x 500 mm
- Dimensions en mode recyclage avec module CleanAir Plus (HxLxP):
- 703 x 900 x 500 mm - montage avec cheminée extérieure 833-1163 x 900 x 500 mm - montage avec cheminée télescopique

*Conformément au règlement délégué européen No 65/2014

Série 2, Hotte murale, 90 cm, Acier inoxydable
DWB96BC50

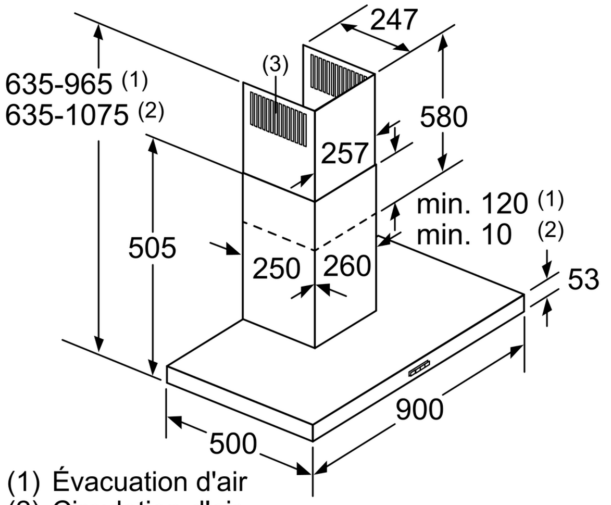

(1) Évacuation d'air
(2) Circulation d'air
(3) Sortie d'air - remettre les fentes vers le bas lors de l'évacuation d'air

Mesures en mm

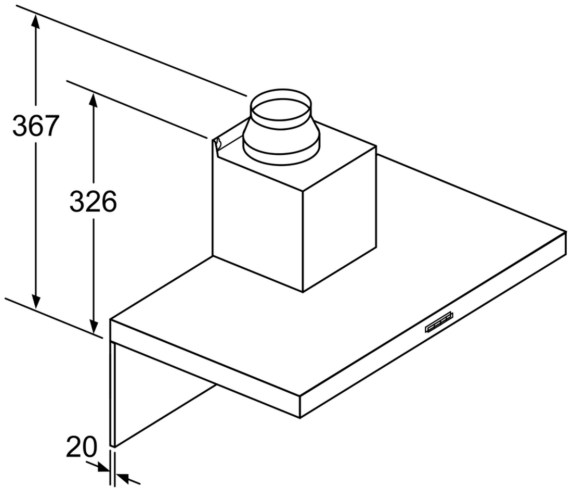

Pour l'utilisation d'une paroi arrière, tenir compte de la conception de l'appareil.

Mesures en mm

Mesures en mm

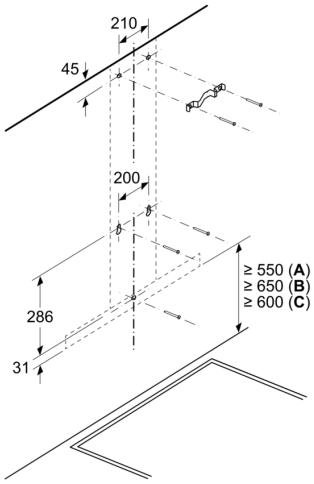

A: Électrique

B: Gaz - depuis le bord supérieur du support casserole
C: Électrique - pour l'Australie et la Nouvelle-Zélande

Mesures en mm

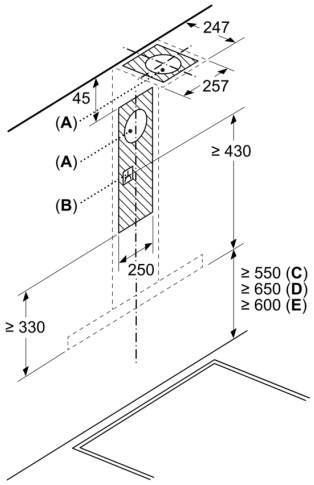

A: Sortie d'air
B: Prise
C: Électrique
D: Gaz - depuis le bord supérieur du support casserole
E: Électrique - pour l'Australie et la Nouvelle-Zélande