Série 4, hotte télescopique, 90 cm, Argent métallique
DFR097A52

A

EcoSilence Drive

Accessoires en option

DSZ4920 KIT DE MONTAGE P.ARMOIRE 90CM, DSZ4961 Cadre affaissement, DSZ4982 BANDEAU FINITION BLANC, DSZ4985 BANDEAU FINITION INOX, DSZ4986 BANDEAU FINITION NOIR, DWZ0IT0P0 Filtre à charbon régénérable (remplc.), DWZ1IX1B6 FILTRE A CHARBON CLEANAIR PLUS, DWZ1IX1C6 MODULE DE RECYCLAGE CLEANAIR PLUS, DWZ2IT1B4 FILTRE A CHARBON CLEANAIR, DWZ2IT1I4 KIT DE RECYCLAGE CLEANAIR, HEZG9AS00S Adaptateur, DSZ4561 FILTRE A CHARBON ACTIF, DSZ4565 KIT DE RECYCLAGE, DWZ1IT1D1 Kit de recyclage régénérable

- **Bandeau de finition**: Choisissez la couleur idéale parmis différents bandeaux de finition Bosch
- **Ultra-silencieuse** : la hotte haute performance qui produit un minimum de bruit.
- **Technologie EcoSilence Drive™** : pour des hottes alliant puissance et économie d'énergie.
- **Position intensive** : élimine efficacement et rapidemment les odeurs.

Données techniques

Typologie:	Pull-out
Longueur du cordon électrique:	175.0 cm
Taille de la niche d'encastrement:	385mm x 524.0mm x 290mm mm
Ecart min. par rapp. foyer él.:	430 mm
Ecart min. par rapp. foyer gaz:	650 mm
Poids net:	12.4 kg
Type de commandes:	Electronique
Nombre de vitesses:	Niveau 3 + intensif
Débit maximal d'aspiration d'air en évacuation:	397 m^3/h
Débit de l'aspiration en Recyclage d'air position turbo:	628 m^3/h
Débit maximal d'aspiration d'air en recyclage:	358 m^3/h
Extraction d'air en position de boost:	729 m^3/h
Débit d'air maximum:	397 m^3/h
Nombre de lampes:	3
Niveau sonore:	53 dB(A) re 1 pW
Diamètre du réducteur d'évacuation d'air:	120 / 150 mm
Matériau du filtre à graisses:	Inox résistant au lave-vaisselle
Code EAN:	4242005232031
Puissance de raccordement:	146 W
Intensité:	10 A
Tension:	220-240 V
Fréquence:	50; 60 Hz
Type de prise:	Prise Gardy avec fil de terre
Type d'installation:	Encastrable
Mode d'arrêt différé:	10 min

4 242005 232031

Série 4, hotte télescopique, 90 cm, Argent métallique
DFR097A52

Variante

- 90 cm
- argent métallique
- Hotte télescopique: encastrable dans une armoire suspendue de 60cm ou 90cm de large
- Fonctionnement en évacuation d'air ou en mode recyclage
- Pour le fonctionnement en mode recyclage, il est nécessaire d'adapter la hotte moyennant un set de démarrage ou un module CleanAir Plus (accessoire en option)

Design

Confort

- Commande électronique avec DirectSelect et affichage LED
- Commande électronique avec boutons tactiles et affichage LED
- Commande électronique
- boutons tactiles (4 puissances dont une position intensive) avec affichage LED
- Commande électronique de base
- boutons tactiles
- 4 puissances dont une position intensive
- Position intensive avec retour automatique après 6 minutes
- Arrêt différé (10 minutes)

Fonctionnement/puissance

- 3 x 1,5 W module LED
- Température de couleur: 3500 K
- Intensité lumineuse: 355 lux
- Cache filtre design en inox
- 3 Filtre(s) métallique(s), lavable(s) au lave-vaisselle

Performance

- Extraction d'air EN 61591:
- fonctionnement normal:397m^3/h
- position intensive:729 m^3/h
- Capacité d'extraction d'air EN61591: fonctionnement normal: 397 m^3/h, position intensive: 729 m^3/h
- Niveau sonore selon la norme EN 60704-2-13 en évacuation:
- Fonctionnement normal max.:53dB(A) re 1 pW
- Position intensive:69 dB(A) re 1 pW
- Extraction d'air max. EN 61591: 729 m^3/h
- Niveau sonore selon la norme EN 60704-2-13 en évacuation d'air et position max. normale: 53 dB(A) re 1 pW
- Niveau sonore en fonctionnement normal: 53 dB*
- EcoSilence Drive - Technologie BLDC efficace avec 2 ventilateurs à haute performance
- EcoSilence Drive - Technologie BLDC efficace

Informations installation

- Elément télescopique facile à monter
- Dimensions appareil (HxLxP): 426 x 898 x 290 mm
- Dimensions d'encastrement (HxLxP): 385 x 524 x 290 mm
- Diamètre d'évacuation recommandé Ø 150 mm (Ø 120 mm livré avec l'appareil)
- avec clapet anti retour
- Câble de raccordement avec prise: 1.75 m
- Extension télescopique sans profil (profil de finition ou profil de meuble nécessaire)

Informations générales

- Classe d'efficacité énergétique: A*
- Consommation énergétique moyenne: 38.1 kWh/an*
- Classe d'efficacité ventilateur: B*
- Classe d'efficacité éclairage: A*
- Classe d'efficacité filtre à graisse: B*
- Puissance de raccordement: 146 W

*Conformément au règlement délégué européen No 65/2014

Série 4, hotte télescopique, 90 cm, Argent métallique
DFR097A52

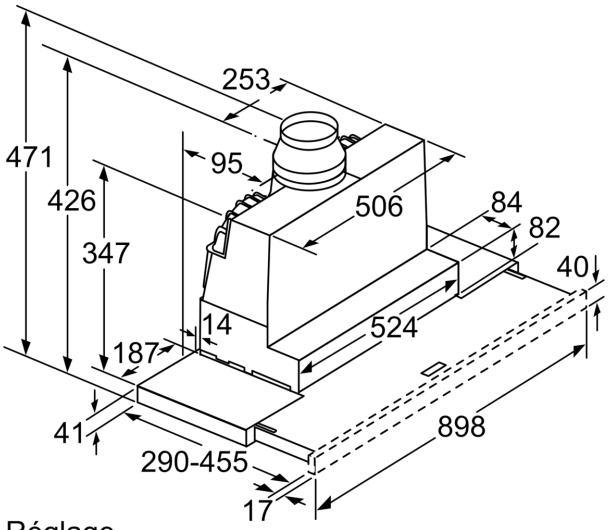

Réglage
de la profondeur du tiroir-filtre
possible jusqu'à 29 mm

Mesures en mm

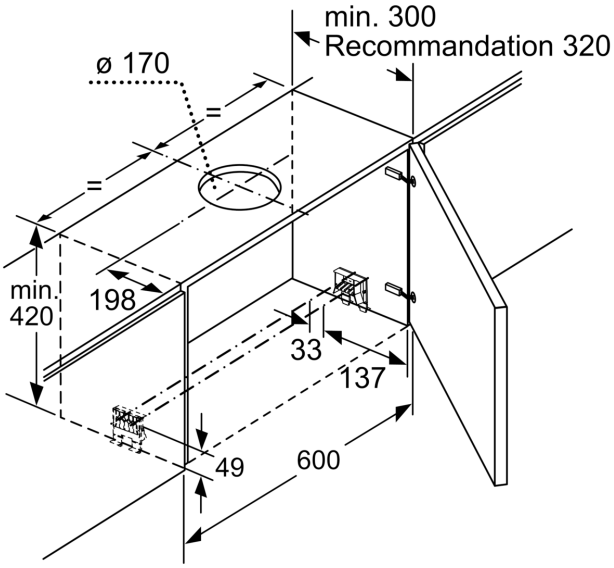

Mesures en mm

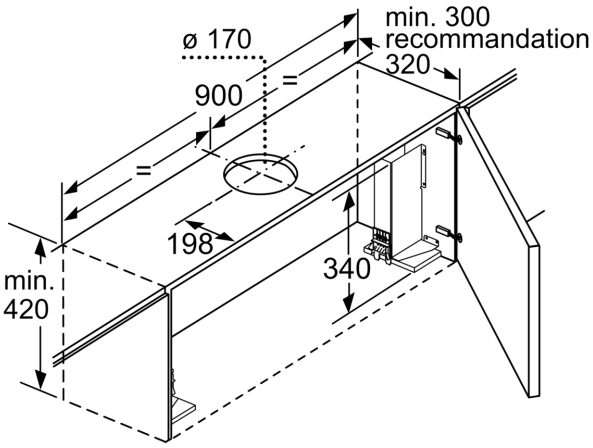

Le montage de la hotte tiroir de 90 cm dans un meuble haut de 90 cm de large requiert un kit de montage. Les deux angles de montage sont vissés à gauche et à droite dans le meuble. Montage selon gabarit.

Mesures en mm

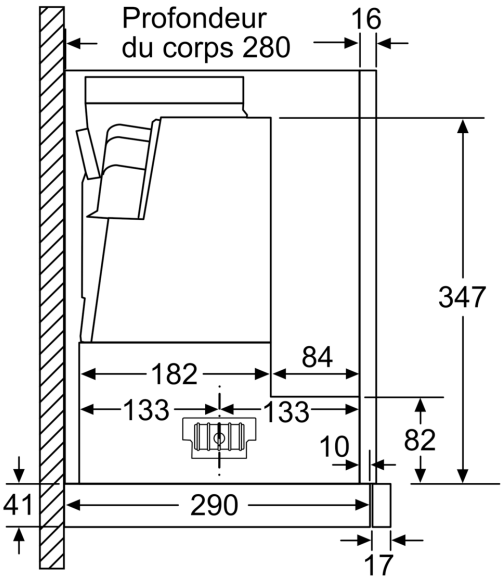

Mesures en mm

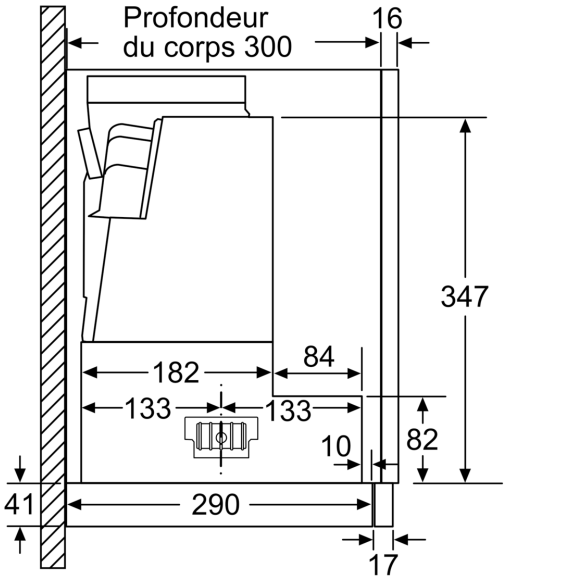

Mesures en mm

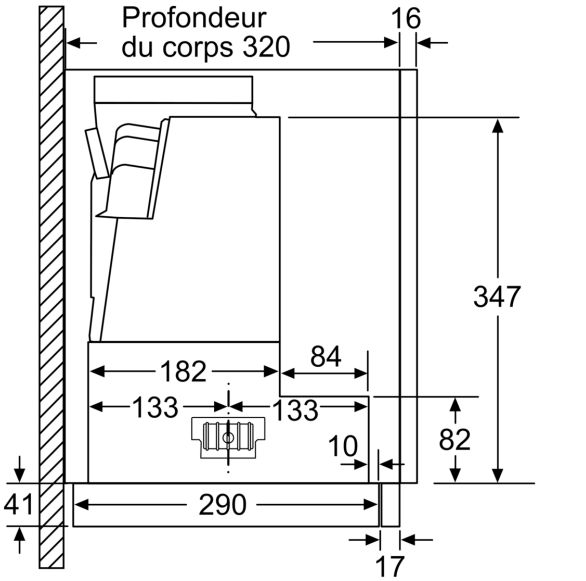

Mesures en mm

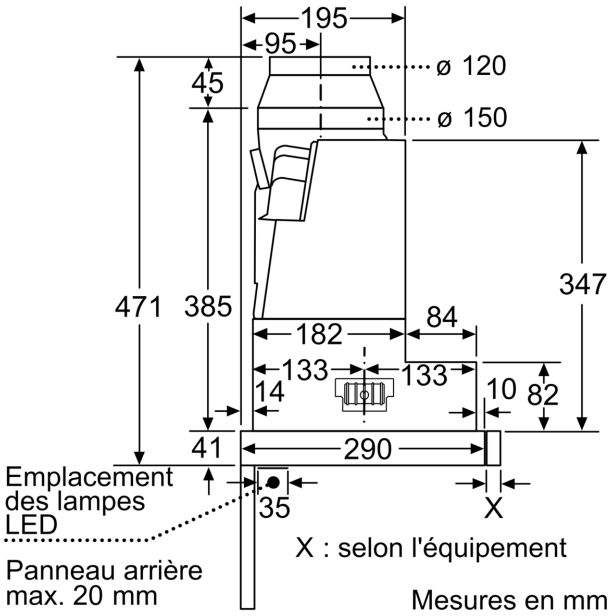

Mesures en mm

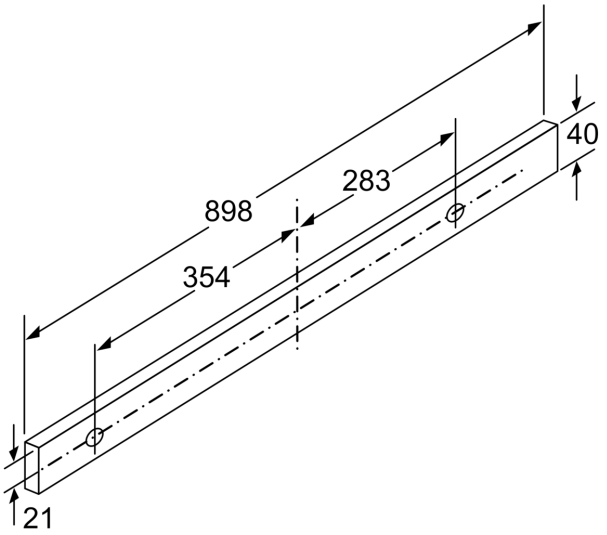

Mesures en mm