Serie 6, Lavadora de carga frontal, 8 kg, 1400 r.p.m., Acero inoxidable WUU28T6XES

Lavadora de tapa baja desmontable con motor EcoSilence: silenciosa y eficiente con los mejores resultados de lavado y mejor cuidado de las prendas.

- **Motor EcoSilence™**: funcionamiento silencioso y de bajo consumo, con una garantía de 10 años.
- **Gran pantalla LED**: fácil de usar y con funciones adicionales.
- **Función Fin diferido**: selecciona cuándo quieres que la colada esté lista, en las siguientes 24 horas.
- **Indicador de consumo energético**: al seleccionar un programa, te indica la energía que consume.
- **Programa Rápido de 30 min, especialmente recomendado para poca ropa y poco sucia.**

Datos técnicos

Clase de eficiencia energética: C
Ponderación de consumo de energía en kWh por 100 ciclos de lavado del programa eco 40-60: ..... 62 kWh
Capacidad máxima: ..... 8.0 kg
Consumo de agua programa ECO por ciclo: .....43 l
Duración del programa eco 40-60 en horas y minutos a capacidad nominal: .....3:29 h
Eficiencia de centrifugado programa ECO 40-60ºC: .....B
Clase de nivel de ruido: ..... A
Nivel de ruido: ..... 72 dB(A) re 1 pW
Tipo de construcción: ..... Libre instalación
Altura de la encimera extraíble: ..... 25 mm
Dimensiones del aparato: alto x ancho x fondo (sin puerta): .... 845 x 598 x 599 mm
Peso neto: ..... 69.7 kg
Potencia: .....2300 W
Intensidad corriente eléctrica: ..... 10 A
Tensión: ..... 220-240 V
Frecuencia: ..... 50 Hz
Longitud del cable de alimentación eléctrica: ..... 160.0 cm
Apertura de la puerta: ..... Izquierda
Ruedas de desplazamiento: ..... No
Código EAN: 4242005234523
Tipo de instalación: ..... Libre instalación bajo encimera

Accesorios opcionales

WMZ20430	ACCESORIO LAVADORA
WMZ2200	ACCESORIO LAVADORA
WMZ2381	ACCESORIO LAVADORA
WMZPW20W	ACCESORIO LAVADORA

4 242005 234523
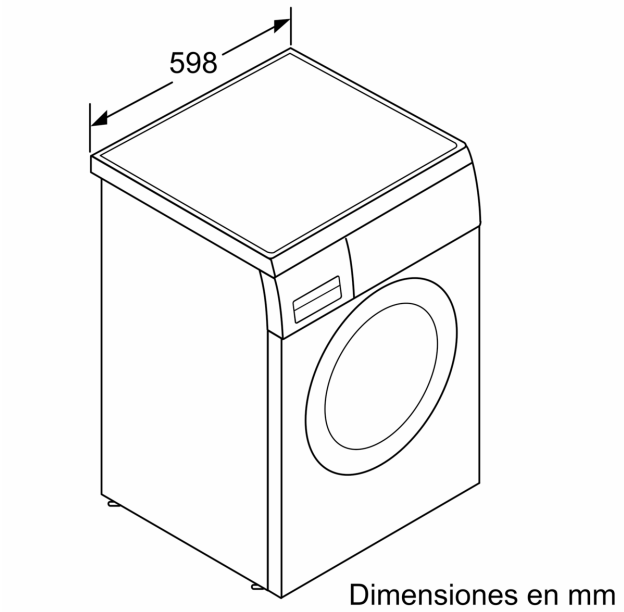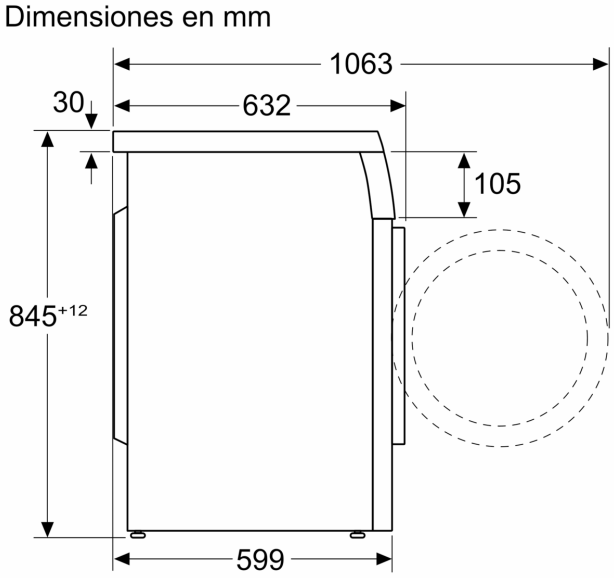
Serie 6, Lavadora de carga frontal, 8 kg, 1400 r.p.m., Acero inoxidable
WUU28T6XES