Serie | 4, Secadora de condensación, 7 kg
WTE84107EE

B

AutoDry

SensitiveDrying System

Accesorios opcionales

WTZ10290 : PROTECTOR METAL SECADORA TAPA REMOVIBLE
WTZ1110 : TUBO 2M PARA EVACUACION DE AGUA SECADORA
WTZ11300 : KIT UNION SEC-LAV CON MESA EXTRAIBLE
WTZ11310 : KIT UNION SECADORA-LAVADORA SIN MESA

Máxima calidad de secado a través de sensores de humedad. Programa especial Antialergias para las pieles más delicadas.

- Secado perfecto y preciso mediante sensores. Podrás ajustar el grado de secado consiguiendo unos resultados perfectos y el mejor cuidado de las prendas, evitando que esten sometidas a temperaturas altas de manera innecesaria.
- **Secado rápido:** resultados de secado perfectos a plena carga unos 35 minutos más rápido.
- **Tambor VarioSoft:** seca y cuida tu ropa más delicada gracias a la estructura única de su tambor.
- **Protección antiarrugas:** el balanceo del tambor protege las prendas y evita la aparición excesiva de arrugas.
- Los paneles laterales en forma de ondas permiten junto al resto de elementos tecnológicos reducir el nivel de ruido de la lavadora, además de darle una mayor estabilidad.

Datos técnicos

Tipo de construcción :	Independiente
Encimera extraíble :	Si
Bisagra de la puerta :	a la derecha
Longitud del cable de alimentación eléctrica (cm) :	145,0
Altura de la encimera extraíble (MM) :	819
Dimensiones aparato (alto, ancho, fondo) (mm) :	842 x 598 x 626
Peso neto (kg) :	37,767
Código EAN :	4242002812175
Potencia de conexión (W) :	2800
Intensidad corriente eléctrica (A) :	16/10
Tensión (V) :	220-240
Frecuencia (Hz) :	50
Certificaciones de homologacion :	CE, VDE
Capacidad de algodón (kg) - NUEVA (2010/30/EC) :	7,0
:	Algodón seco armario
Clasificación de eficiencia energética (2010/30/EC) :	B
Consumo de energía de secadora eléctrica, carga completa - NUEVA (2010/30/EC) :	4,13
Duración del programa estándar de algodón con carga completa (min) :	115
Consumo de energía de secadora eléctrica, carga parcial - NUEVA (2010/30/EC) (kWh) :	2,27
Duración del programa estándar de algodón con carga parcial (min) :	70
Medición de consumo energético anual, secadora eléctrica - NUEVA (2010/30/EC) (kWh) :	497,0
Medición de duración del programa (min) :	89
Media de la eficiencia de condensación con carga completa (%) :	89
Media de la eficiencia de condensación con carga parcial (%) :	89
Medición de eficiencia de condensación (%) :	89

4 242002 812175

Serie | 4, Secadora de condensación, 7 kg
WTE84107EE

Máxima calidad de secado a través de sensores de humedad. Programa especial Antialergias para las pieles más delicadas.

- Clase de eficiencia energética B dentro del rango A+++ (más eficiente) a D (menos eficiente)
- Capacidad de carga: 7 kg
- Indicadores luminosos de fin de programa, vaciado de depósito y limpieza de filtro
- Secado electrónico por sensores de humedad
- Programas especiales: Sport, Temporizado caliente 20 min, Rápido 40 min
- Funciones: Secado delicado.
- Ciclo especial de enfriamiento antiarrugas de 120 min tras la finalización del programa.
- Paneles antivibración
- Posibilidad de conexión a desagüe
- Tubo para conexión a desagüe incluido
- Posibilidad de instalación bajo encimera en muebles de altura 82 cm o más
- Consumo de energía anual: 497 kWh

Serie | 4, Secadora de condensación, 7 kg
WTE84107EE

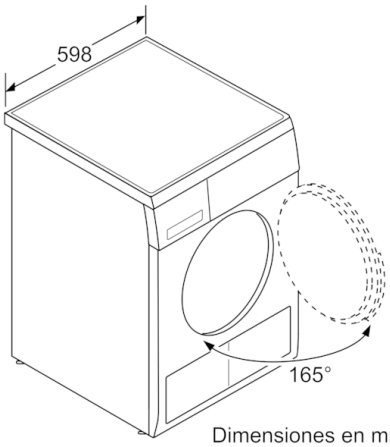

Dimensiones en mm

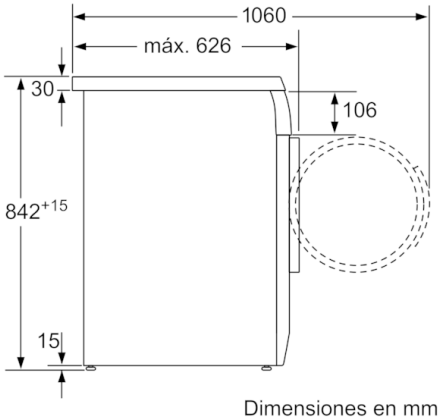

Dimensiones en mm

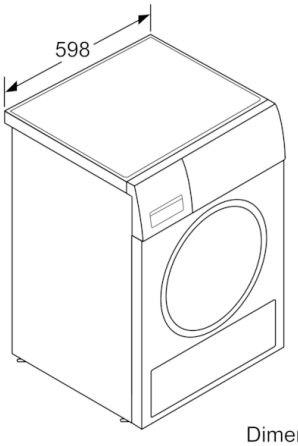

Dimensiones en mm

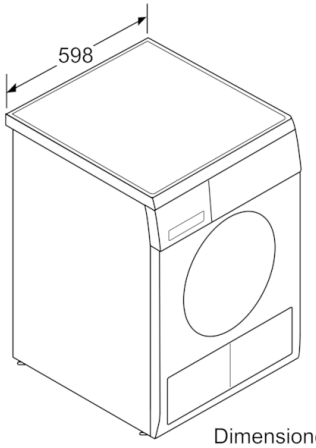

Dimensiones en mm