SIEMENS

iQ500, Secadora con bomba de calor, 8 kg
WQ33G2D0ES

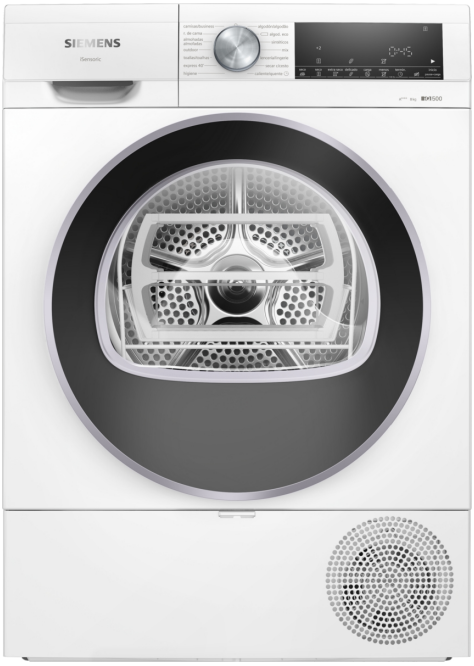





Accesorios opcionales

WZ20600	CESTO PARA SECADORA
WZ27400	Juego de unión con bandeja extraíble
WZ27410	Juego de unión (sin bandeja extraíble)

Con los sensores autoDry garantizas el mejor cuidado de las prendas y el secado esperado de las mismas.

- ✓ Gran pantalla LED: uso claro y sencillo de todas las opciones y funciones de la secadora.
- ✓ varioSpeed: ahorra tiempo con nuestras secadoras rápidas y muy eficientes.
- ✓ autoDry: Secado suave y de precisión que protege tu ropa.
- ✓ Rápido 40 min: Secado rápido y suave de coladas pequeñas.
- ✓ Cesto extraíble para secar con cuidado lana, zapatillas y prendas especiales.

Equipamiento

Datos técnicos

Diseño: ..... Libre instalación
Tapa desmontable: ..... No
Bisagra de la puerta: ..... Derecha
Longitud del cable de alimentación eléctrica: ..... 145 cm
Dimensiones de instalación necesarias (H x W x D): ... 842x598x613 mm
Peso neto: ..... 54.6 kg
Gases fluorados de efecto invernadero: R290
Unidad herméticamente sellada: ..... Sí
Cantidad expresada en equivalente a CO2: ..... 0.000 t
Código EAN: 4242003907412
Potencia: ..... 600 W
Intensidad corriente eléctrica: ..... 10 A
Tensión: ..... 220-240 V
Frecuencia: ..... 50 Hz
Capacidad nominal, en kg, para el programa eco con carga completa (UE 2017/1369): ..... 8.0 kg
Clase de eficiencia energética[1]: C
Consumo de energía ponderado por ciclo (UE 2017/1369): ..... 0.97 kWh/cycle
Consumo de energía ponderado por 100 ciclos (UE 2017/1369): 97 kWh/100 ciclos
Eficiencia de condensación (UE 2017/1369): ..... 91 %
Duración del programa a media capacidad (UE 2017/1369): 1:48
Duración del programa a capacidad nominal (UE 2017/1369): 2:45

4 242003 907412

[1] Dentro del rango de clases de eficiencia energética de A a G.

iQ500, Secadora con bomba de calor, 8 kg
WQ33G2D0ES

Equipamiento

Consumos
- Clase de eficiencia energética [1]: C
- Energía[2]: 97 kWh
- Capacidad[3]: 8 kg
- Duración[3]: 2:45 h:min
- Clase de eficiencia de ruido: B (en la escala de A a D)
- Nivel de ruido[3]: 64 dB (A) re 1 pW
- Eficiencia de condensación[3]: 91%

Programas
- Display LED
- Control electrónico de secado: sensor de humedad
- Programas especiales: algodón, camisas, Algodón Eco, lencería, toallas, almohadas, mix, outdoor, express 40 min, sintéticos, secado con cesto, temporizado caliente
- Funciones: seco para planchar, seco para guardar, extra seco para guardar, menos plancha, secado delicado, señal acústica, pausa+carga, fin diferido 24 h
- Programa ropa de cama: evitando que las prendas grandes se apelmacen gracias al tambor reversible
- Media carga: optimiza los ajustes de secado para pequeñas cargas
- Ciclo especial de enfriamiento antiarrugas de 120 min tras la finalización del programa
- Iluminación interior del tambor
- Paneles laterales antivibración
- Filtro easyClean de fácil limpieza
- Tambor softDry para el cuidado de la ropa
- Señal acústica de fin de programa ajustable en volumen

Prestaciones
- Cesto extraíble para lana, zapatillas y prendas especiales
- Tubo para conexión a desagüe incluido
- Bloqueo seguridad para niños

Información técnica
- Apertura lateral derecha
- Posibilidad de instalación bajo encimera en muebles de altura 85 cm o más
- Dimensiones (alto x ancho): 84.2 cm x 59.8 cm
- Fondo del aparato: 61.3 cm
- Profundidad de la lavadora, incluyendo la puerta: 64.8 cm
- Profundidad de la lavadora con la puerta abierta: 109.6 cm

[1] En un rango de clases de eficiencia energética de A (más eficiente) a G (menos eficiente)

[2] Media de consumo energético ponderado por cada 100 ciclos de secado en kWh con el programa ECO

[3] Programa ECO con carga completa

SIEMENS

iQ500, Secadora con bomba de calor, 8 kg
WQ33G2D0ES

Dibujos acotados

Dimensiones en mm

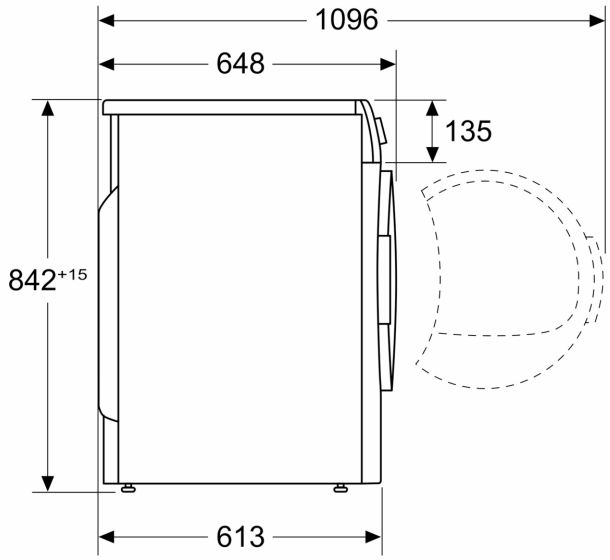

Dimensiones en mm

