## Serie 8, Lavadora integrable, 7 kg, 1200 r.p.m.
## WIS24167EE

## Lavadora totalmente integrable y extremadamente silenciosa.

- **Clase de eficiencia energética:** A+++
- Lavadoras c. frontal 60 cm, Bajo encimera / integr. vertic., totalm.
- **Velocidad máx. de centrifugado:** 1200 r.p.m.
- **Sistema Cardan:** sistema de fácil instalación. Ajuste frontal de nivelación de las patas traseras
- Posibilidad de fijación de puerta mueble a izquierda o a derecha.

**Datos técnicos**

Tipo de construcción : Integrable
Altura de la encimera extraíble : -2 mm
Dimensiones del aparato: alto x ancho x fondo (sin puerta) : 818 x 596 x 574 mm
Altura del nicho : 820,00 mm
Peso neto : 74,3 kg
Potencia de conexión : 2300 W
Intensidad corriente eléctrica : 10 A
Tensión : 220-240 V
Frecuencia : 50 Hz
Longitud del cable de alimentación eléctrica : 225,0 cm
Bisagra de la puerta : Izquierda
Ruedas de desplazamiento : No
Código EAN : 4242002803678
Capacidad de algodón - NUEVA (2010/30/EC) : 7,0 kg
Clase de eficiencia energética (2010/30/EC) : A+
Consumo anual de energía - NUEVA (2010/30/EC) : 220,00 kWh/a
Consumo de energía en modo apagado - NUEVA (2010/30/EC) : 0,13 W
Consumo de energía en modo sin apagar - NUEVA (2010/30/EC) : 2,95 W
Consumo anual de agua - NUEVA (2010/30/EC) : 11000 l/año
Velocidad máxima de centrifugado (2010/30/EC) : 1161 rpm
Duración media del programa algodón a 40° C (mín.) carga parcial (2010/30/EC) : 135 min
Duración media del programa algodón a 60° C (mín.) carga completa (2010/30/EC) : 165 min
Duración media del programa algodón a 60° C (mín.) carga parcial (2010/30/EC) : 160 min
Nivel de ruido lavado : 46 dB(A) re 1 pW
Nivel de ruido el centrifugado : 63 dB(A) re 1 pW
Tipo de instalación : Totalmente integrable

4 242002 803678

## Serie 8, Lavadora integrable, 7 kg, 1200 r.p.m.
## WIS24167EE

## Lavadora totalmente integrable y extremadamente silenciosa.

- Clase de eficiencia energética: A+++
- Lavadoras c. frontal 60 cm, Bajo encimera / integr. vertic., totalm.
- Velocidad máx. de centrifugado: 1200 r.p.m.
- Sistema Cardan: sistema de fácil instalación. Ajuste frontal de nivelación de las patas traseras
- Posibilidad de fijación de puerta mueble a izquierda o a derecha.
- LED´s de opción seleccionada e indicadores estado programa
- Mando único selector de programas y temperaturas
- Programas especiales: Mix
- Función Pausa+Carga para prendas olvidadas
- Tambor VarioDrum con palas asimétricas.
- Aqua Protection
- Posibilidad de instalación bajo encimera en muebles de altura 82 cm o más
- Consumo de energía y agua anual: 220 kWh/11000 litros
- Potencia sonora lavado/centrifugado: 46/63 dB(A) re 1 pW

**Serie 8, Lavadora integrable, 7 kg, 1200 r.p.m.**
**WIS24167EE**

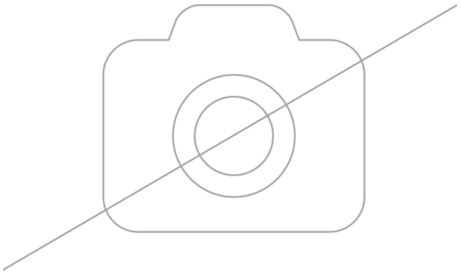

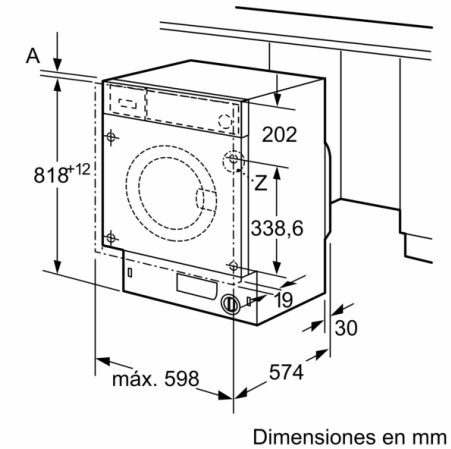


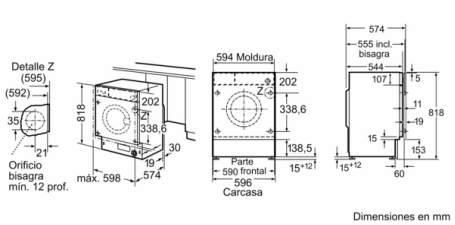


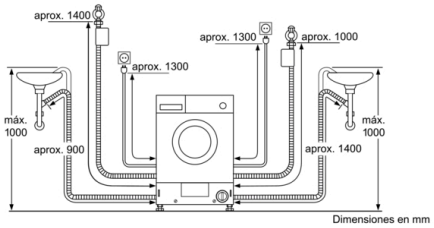

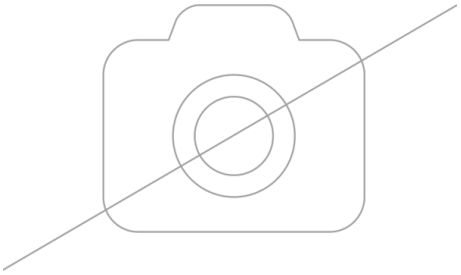
Si no fuera suficiente la manguera de admisión Aqua-Stop montada para la instalación, existe la posibilidad de alargarla con la guarnición de conexión WZ 10130 (longitud 2,5 m).