Serie 6, Lavadora de carga frontal, 10 kg, 1400 r.p.m.
WGG254Z1ES

WMZ2200	ACCESORIO LAVADORA
WMZ2381	Manguera de extensión para entrada agua
WMZPW20W	ACCESORIO LAVADORA

Resultados perfectos de lavado con el mínimo nivel de ruido y la maxima eficiencia, gracias a la tecnología ActiveWater Plus.

- **Clase A de eficiencia energética**: ahorra energía en cada lavado.
- **Active Water Plus**: la detección automática de carga reduce el consumo de agua, aunque la lavadora no esté llena.
- **Speed Perfect**: limpieza perfecta hasta un 65 % más rápida.
- **AntiManchas**: elimina eficazmente cuatro tipos de manchas comunes.
- **Función Pausa+Carga**: ¿has olvidado algo? Añádelo fácilmente a la lavadora.

Clase de eficiencia energética:	A
Ponderación de consumo de energía en kWh por 100 ciclos de lavado del programa eco 40-60:	51 kWh
Capacidad máxima:	10.0 kg
Consumo de agua programa ECO por ciclo:	50 l
Duración del programa eco 40-60 en horas y minutos a capacidad nominal:	3:50 h
Eficiencia de centrifugado programa ECO 40-60ºC:	B
Clase de nivel de ruido:	B
Nivel de ruido:	74 dB(A) re 1pW
Tipo de construcción:	Libre instalación
Dimensiones del aparato: alto x ancho x fondo (sin puerta):	845x598x588 mm
Peso neto:	75.2 kg
Potencia:	2300 W
Intensidad corriente eléctrica:	10 A
Tensión:	220-240 V
Frecuencia:	50-60 Hz
Longitud del cable de alimentación eléctrica:	160.0 cm
Apertura de la puerta:	Izquierda
Ruedas de desplazamiento:	No
Código EAN:	4242005399383
Tipo de instalación:	Libre instalación

4 242005 399383

Serie 6, Lavadora de carga frontal,
10 kg, 1400 r.p.m.
WGG254Z1ES

Dimensiones en mm

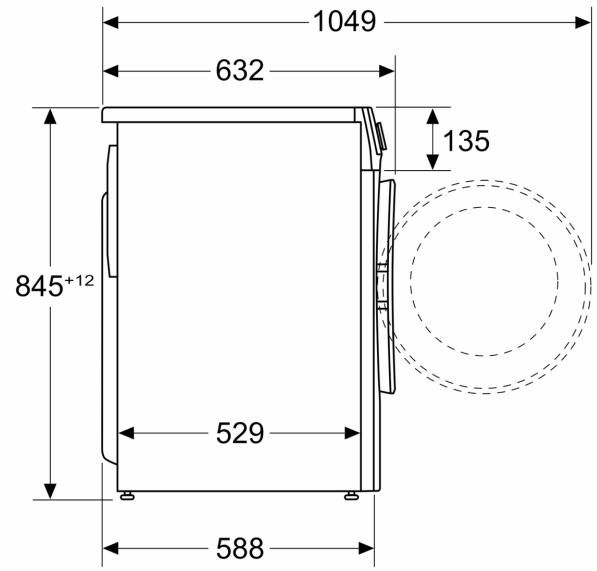

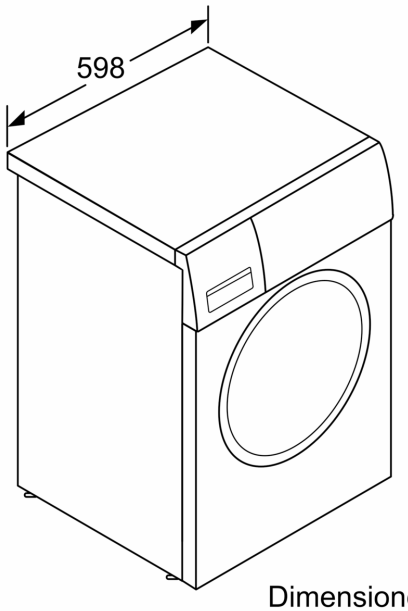

Dimensiones en mm