Serie 6, Lavadora de carga frontal, 9 kg, 1400 r.p.m.
WGG244F0ES

WMZ2200 ACCESORIO LAVADORA
WMZ2381 Manguera de extensión para entrada agua
WMZPW20W ACCESORIO LAVADORA

Resultados perfectos con el mínimo consumo de energía, agua y detergente gracias a la clase energética A, la dosificación automática i-DOS y ActiveWater Plus.

- **Clase A de eficiencia energética**: ahorra energía en cada lavado.
- **i-DOS**: dosifica automáticamente la cantidad necesaria de detergente y agua.
- **Active Water Plus**: la detección automática de carga reduce el consumo de agua, aunque la lavadora no esté llena.
- **Speed Perfect**: limpieza perfecta hasta un 65 % más rápida.
- **AntiManchas**: elimina eficazmente cuatro tipos de manchas comunes.

Clase de eficiencia energética: ..... A
Ponderación de consumo de energía en kWh por 100 ciclos de lavado del programa eco 40-60: ..... 46 kWh
Capacidad máxima: ..... 9.0 kg
Consumo de agua programa ECO por ciclo: .....48 l
Duración del programa eco 40-60 en horas y minutos a capacidad nominal: .....3:48 h
Eficiencia de centrifugado programa ECO 40-60ºC: .....B
Clase de nivel de ruido: ..... A
Nivel de ruido: .....71 dB(A) re 1pW
Tipo de construcción: ..... Libre instalación
Dimensiones del aparato: alto x ancho x fondo (sin puerta): 848x598x590 mm
Peso neto: ..... 73.6 kg
Potencia: .....2300 W
Intensidad corriente eléctrica: ..... 10 A
Tensión: ..... 220-240 V
Frecuencia: ..... 50-60 Hz
Longitud del cable de alimentación eléctrica: ..... 160.0 cm
Apertura de la puerta: ..... Izquierda
Ruedas de desplazamiento: ..... No
Código EAN: 4242005396498
Tipo de instalación: ..... Libre instalación

4 242005 396498
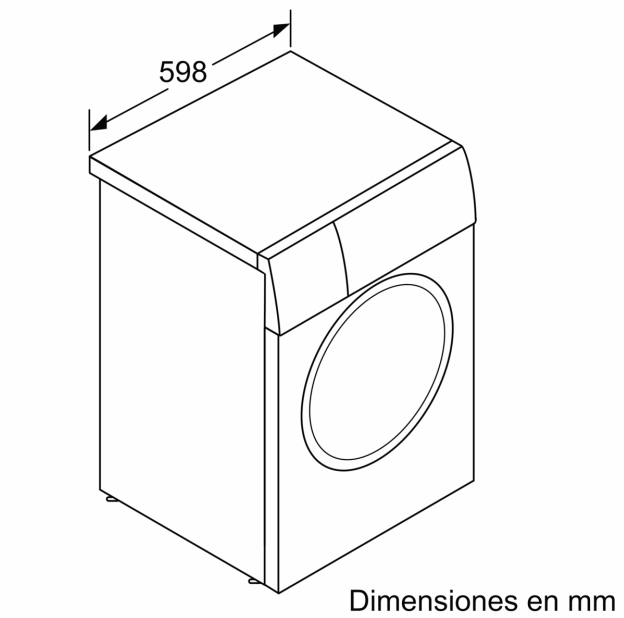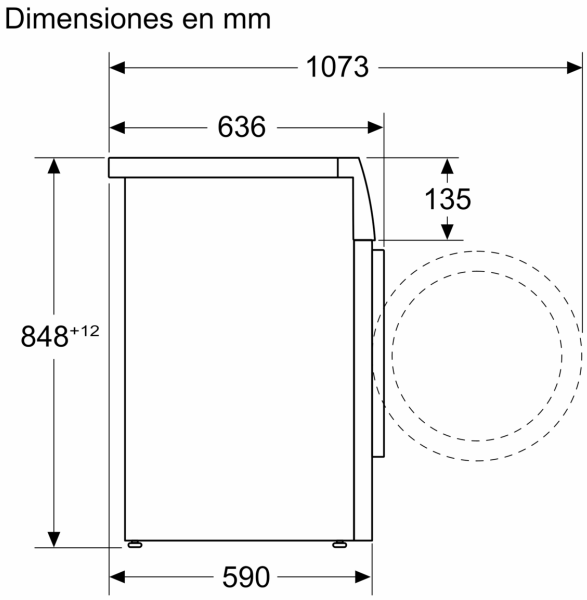
Serie 6, Lavadora de carga frontal, 9 kg, 1400 r.p.m.
WGG244F0ES