Serie 6, Lavadora de carga frontal, 9 kg, 1200 r.p.m.
WGG242F0ES

Resultados perfectos con el mínimo consumo de energía, agua y detergente gracias a la clase energética A, la dosificación automática i-DOS y ActiveWater Plus.

- **i-DOS**: dosifica automáticamente la cantidad necesaria de detergente y agua.
- **Mejor eficiencia energética, clase A**: ahorra energía.
- **Tecnología ActiveWater**: mínimo consumo de agua para cuidar el medio ambiente y tu bolsillo.
- **SpeedPerfect**: limpieza perfecta hasta en un 65 % menos de tiempo*.
- **AntiManchas**: elimina eficazmente cuatro tipos de manchas comunes.

Datos técnicos

Clase de eficiencia energética: ..... A
Ponderación de consumo de energía en kWh por 100 ciclos de lavado del programa eco 40-60: ..... 49 kWh
Capacidad máxima: ..... 9.0 kg
Consumo de agua programa ECO por ciclo: .....50 l
Duración del programa eco 40-60 en horas y minutos a capacidad nominal: .....3:48 h
Eficiencia de centrifugado programa ECO 40-60ºC: .....B
Clase de nivel de ruido: ..... A
Nivel de ruido: .....71 dB(A) re 1 pW
Tipo de construcción: ..... Libre instalación
Dimensiones del aparato: alto x ancho x fondo (sin puerta): .... 848 x 598 x 590 mm
Peso neto: ..... 73.5 kg
Potencia: .....2300 W
Intensidad corriente eléctrica: ..... 10 A
Tensión: ..... 220-240 V
Frecuencia: ..... 50 Hz
Longitud del cable de alimentación eléctrica: ..... 160.0 cm
Apertura de la puerta: ..... Izquierda
Ruedas de desplazamiento: ..... No
Código EAN: 4242005396474
Tipo de instalación: ..... Libre instalación

Accesorios opcionales

WMZ2200	ACCESORIO LAVADORA
WMZ2381	Manguera de extensión para entrada agua
WMZPW20W	ACCESORIO LAVADORA

4 242005 396474
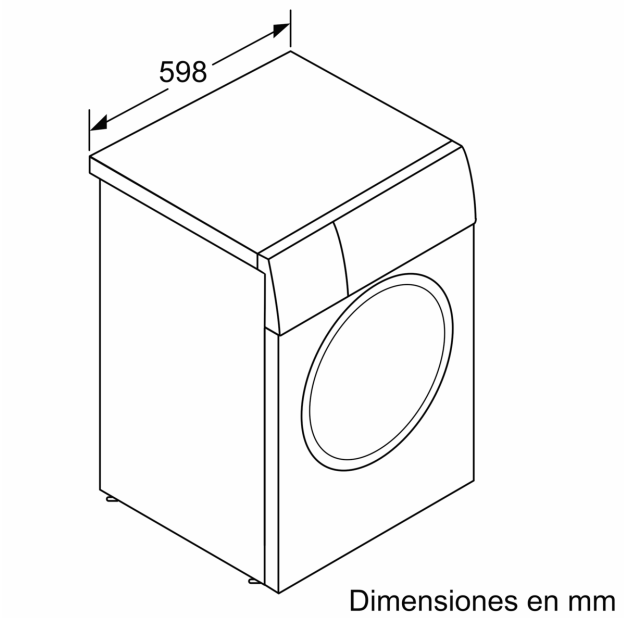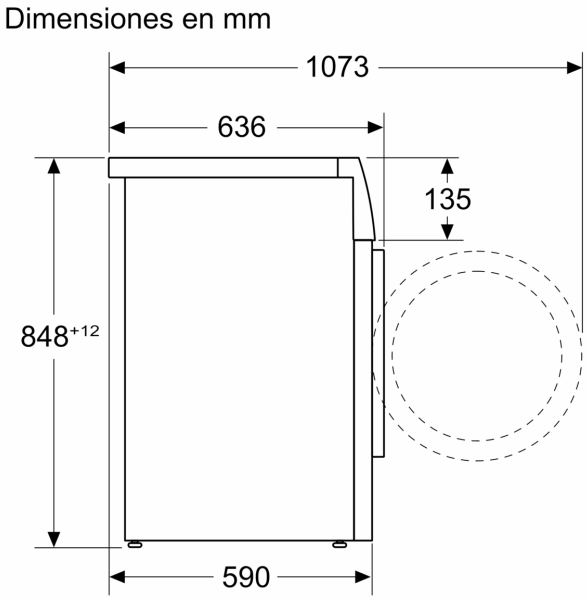
Serie 6, Lavadora de carga frontal, 9 kg, 1200 r.p.m.
WGG242F0ES