Serie 6, Lavadora de carga frontal, 9 kg, 1200 r.p.m.
WGG14Z00ES

WMZ2200	ACCESORIO LAVADORA
WMZ2381	Manguera de extensión para entrada agua
WMZPW20W	ACCESORIO LAVADORA

Resultados perfectos con el mínimo consumo de energía y agua, gracias a la clase energética A y ActiveWater Plus.

- **Clase A de eficiencia energética**: ahorra energía en cada lavado.
- **Active Water Plus**: la detección automática de carga reduce el consumo de agua, aunque la lavadora no esté llena.
- **Speed Perfect**: limpieza perfecta hasta un 65 % más rápida.
- **AntiManchas**: elimina eficazmente cuatro tipos de manchas comunes.
- **Función Pausa+Carga**: ¿has olvidado algo? Añádelo fácilmente a la lavadora.

Clase de eficiencia energética:	A
Ponderación de consumo de energía en kWh por 100 ciclos de lavado del programa eco 40-60:	49 kWh
Capacidad máxima:	9.0 kg
Consumo de agua programa ECO por ciclo:	50 l
Duración del programa eco 40-60 en horas y minutos a capacidad nominal:	3:48 h
Eficiencia de centrifugado programa ECO 40-60ºC:	B
Clase de nivel de ruido:	A
Nivel de ruido:	71 dB(A) re 1pW
Tipo de construcción:	Libre instalación
Dimensiones del aparato: alto x ancho x fondo (sin puerta):	848x598x590 mm
Peso neto:	72.5 kg
Potencia:	2300 W
Intensidad corriente eléctrica:	10 A
Tensión:	220-240 V
Frecuencia:	50-60 Hz
Longitud del cable de alimentación eléctrica:	160.0 cm
Apertura de la puerta:	Izquierda
Ruedas de desplazamiento:	No
Código EAN:	4242005387182
Tipo de instalación:	Libre instalación

4 242005 387182
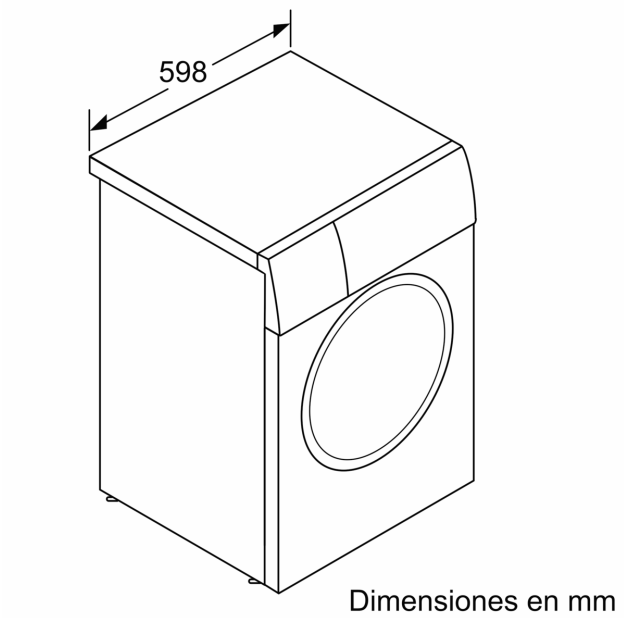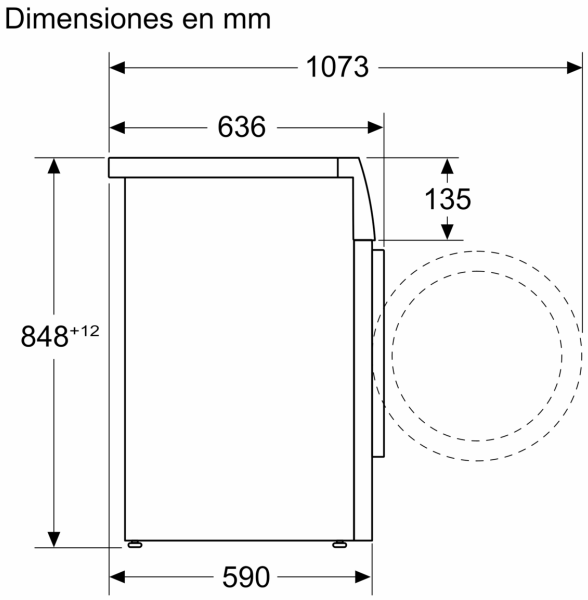
Serie 6, Lavadora de carga frontal, 9 kg, 1200 r.p.m.
WGG14Z00ES