# Serie 4, Lavadora de carga frontal, 7 kg, 1200 r.p.m.
# WAN24262ES

A+++

EcoSilence Drive

Inicio/ Pausa+carga

## Lavadora con motor EcoSilence: silenciosa y duradera.

- **Motor EcoSilence™**: funcionamiento silencioso y de bajo consumo, con una garantía de 10 años.
- **AllergyPlus**: programa especial para personas alérgicas y con pieles sensibles.
- **Pantalla LED con retardo de inicio o acabado de la lavadora hasta 24 horas.**
- **Función Pausa+Carga: ¿has olvidado algo? Añádelo fácilmente a la lavadora.**
- **Programa Limpieza de tambor con aviso en el display: para un perfecto mantenimiento de la lavadora.**

**Datos técnicos**

Capacidad máxima: ..... 7.0 kg
Tipo de construcción: ..... Libre instalación
Altura de la encimera extraíble: ..... -2 mm
Dimensiones del aparato: alto x ancho x fondo (sin puerta): .... 848 x 598 x 550 mm
Peso neto: ..... 68.0 kg
Potencia: ..... 2300 W
Intensidad corriente eléctrica: ..... 10 A
Tensión: ..... 220-240 V
Frecuencia: ..... 50 Hz
Longitud del cable de alimentación eléctrica: ..... 160.0 cm
Apertura de la puerta: ..... Izquierda
Ruedas de desplazamiento: ..... No
Código EAN: ..... 4242002952543
Tipo de instalación: ..... Libre instalación

4 242002 952543

**Accesorios opcionales**

| | |
|---|---|
| WMZ2200 | ACCESORIO LAVADORA |
| WMZ2381 | Manguera de extensión para entrada agua |

**Serie 4, Lavadora de carga frontal, 7 kg, 1200 r.p.m.**
**WAN24262ES**

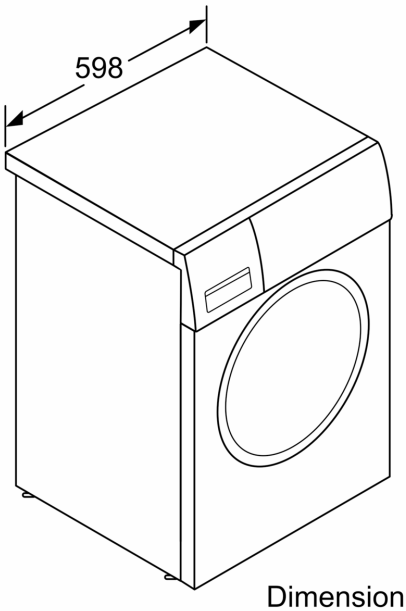


Dimensiones en mm

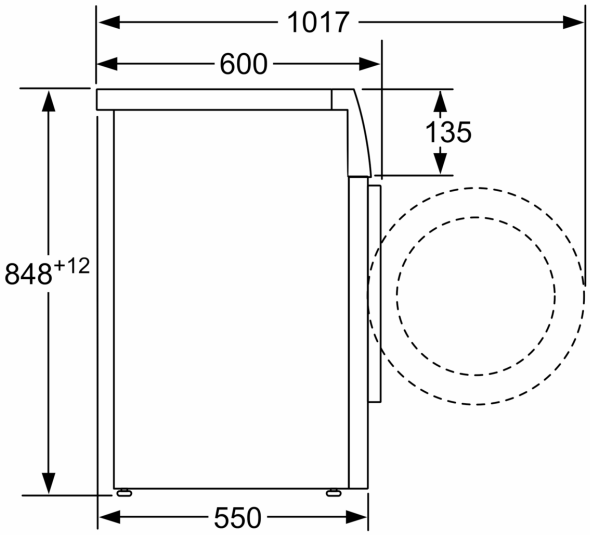


Dimensiones en mm