Serie 4, Lavadora de carga frontal, 8 kg, 1200 r.p.m.
WAK24278EE

A+++

Lavadora con función VarioPerfect: por fín puedes elegir entre un lavado muy rápido o muy económico.

- **Tambor WaveDrum**: tratamiento más delicado de la ropa gracias a su estructura especial.
- **Función Pausa+Carga**: ¿has olvidado algo? Añádelo fácilmente a la lavadora.
- **Diseño antivibraciones**: máxima estabilidad y mínimo ruido gracias a la protección especial contra las vibraciones.

Datos técnicos

Capacidad máxima: ..... 8.0 kg
Tipo de construcción: ..... Libre instalación
Altura de la encimera extraíble: ..... 0 mm
Dimensiones del aparato: alto x ancho x fondo (sin puerta): .... 848 x 598 x 590 mm
Peso neto: ..... 71.6 kg
Potencia: ..... 2300 W
Intensidad corriente eléctrica: ..... 10 A
Tensión: ..... 220-240 V
Frecuencia: ..... 50 Hz
Longitud del cable de alimentación eléctrica: ..... 160.0 cm
Apertura de la puerta: ..... Izquierda
Ruedas de desplazamiento: ..... No
Código EAN: 4242002847436
Tipo de instalación: ..... Libre instalación

4 242002 847436

Accesorios opcionales

WMZ20490	ACCESORIO LAVADORA
WMZ2200	ACCESORIO LAVADORA
WMZ2381	Manguera de extensión para entrada agua

Serie 4, Lavadora de carga frontal, 8 kg, 1200 r.p.m.
WAK24278EE

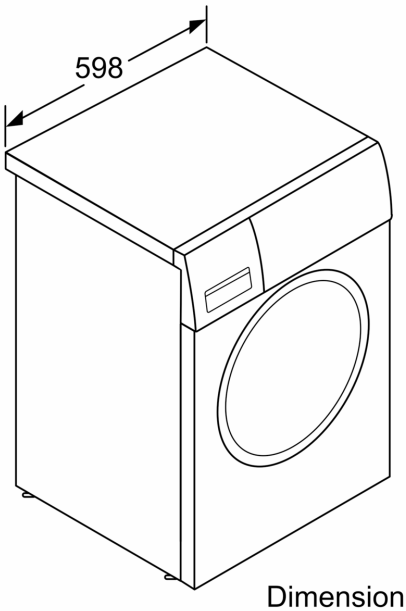

Dimensiones en mm

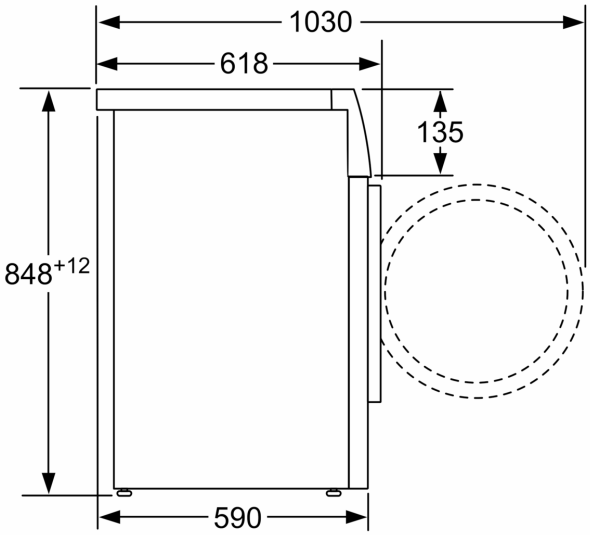

Dimensiones en mm