Serie 2, Lavadora de carga frontal, 7 kg, 1000 r.p.m.
WAJ20061ES

Lavadora muy eficiente y silenciosa gracias al motor EcoSilence y al consumo proporcional de agua con su tecnología ActiveWater.

- **Motor EcoSilence™**: eficacia y durabilidad en el corazón de tu lavadora.
- **Display LED de fácil uso. Selecciona de forma rápida e intuitiva los programas que necesites.**
- **Función Fin diferido: selecciona cuándo quieres que la colada esté lista, en las siguientes 24 horas.**
- **Programa Rápido de 30 min, especialmente recomendado para poca ropa y poco sucia.**
- **Speed Perfect: limpieza perfecta hasta un 65 % más rápida.**

Datos técnicos

Clase de eficiencia energética: ..... D
Ponderación de consumo de energía en kWh por 100 ciclos de lavado del programa eco 40-60: ..... 69 kWh
Capacidad máxima: ..... 7.0 kg
Consumo de agua programa ECO por ciclo: .....45 l
Duración del programa eco 40-60 en horas y minutos a capacidad nominal: .....3:20 h
Eficiencia de centrifugado programa ECO 40-60ºC: C
Clase de nivel de ruido: ..... A
Nivel de ruido: .....72 dB(A) re 1 pW
Tipo de construcción: ..... Libre instalación
Altura de la encimera extraíble: ..... -2 mm
Dimensiones del aparato: alto x ancho x fondo (sin puerta): .... 848 x 598 x 546 mm
Peso neto: .....68.1 kg
Potencia: .....2300 W
Intensidad corriente eléctrica: ..... 10 A
Tensión: ..... 220-240 V
Frecuencia: ..... 50 Hz
Longitud del cable de alimentación eléctrica: .....160.0 cm
Apertura de la puerta: ..... Izquierda
Ruedas de desplazamiento: .....No
Código EAN: 4242005228492
Tipo de instalación: ..... Libre instalación

Accesorios opcionales

WMZ2200	ACCESORIO LAVADORA
WMZ2381	ACCESORIO LAVADORA
WMZPW20W	ACCESORIO LAVADORA

4 242005 228492

Serie 2, Lavadora de carga frontal, 7 kg, 1000 r.p.m.
WAJ20061ES

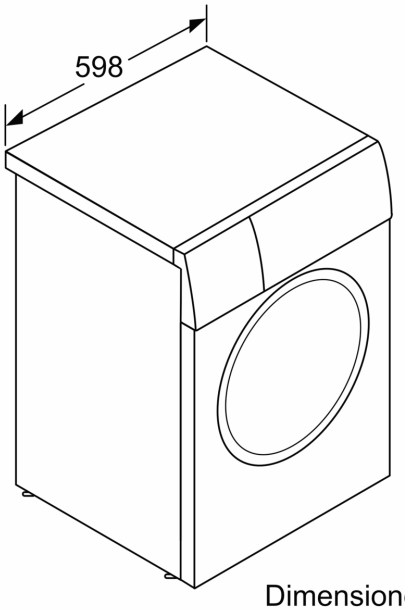

Dimensiones en mm

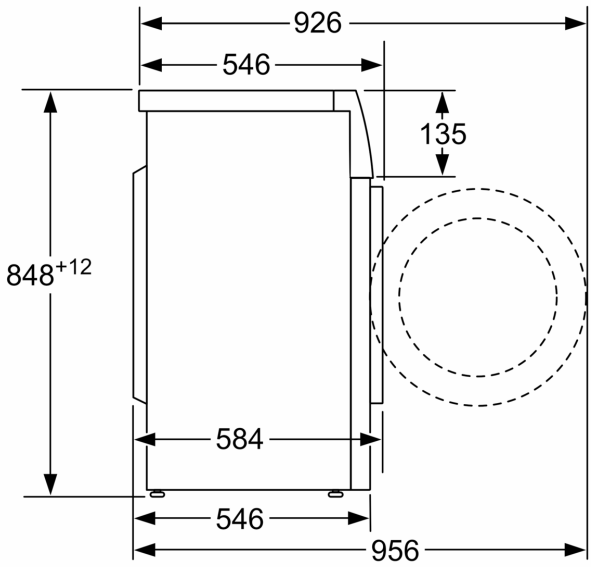

Dimensiones en mm