## Serie 6, Horno, 90 x 60 cm, Acero inoxidable
## VBD5780S0

A+

## Horno multifunción de 90 cm de ancho. Obten los mejores resultados de cocción en un horno de gran capacidad.

- **Display LCD con luz blanca y mandos ocultables**: fácil manejo del horno y acceso directo a toda la información necesaria como funciones adicionales, indicación de temperatura...
- **Distribución perfecta del aire caliente en el interior del horno en dos niveles.**
- **Autolimpieza pirolítica: elige entre los 3 niveles de intensidad, según el grado de suciedad del interior, y olvídate.**
- **Asistente de limpieza con agua: facilita el proceso de limpieza interior de la cavidad del horno.**
- **ClipRails en un nivel: raíles intercambiables en altura. Fácilmente intercambiables.**

---

Tipo de construcción: ..... Integrable
Sistema de limpieza: .....Pirolítico y Asistente de limpieza con agua
Dimensiones de instalación necesarias (H x W x D): ..... 600-604 x 860-864 x 560 mm
Dimensiones (AltoxAnchoxFondo): .....594x896x570 mm
Medidas del producto embalado: .....693 x 968 x 680 mm
Material del panel de mandos: .....Acero inoxidable gratado
Material de la puerta: .....vidrio
Peso neto: ..... 60.8 kg
Volúmen útil (de la cavidad): ..... 112 l
Modos de calentamiento: .....Descongelar, Grill de amplia superficie, Aire caliente, Grill de superficie reducida, Hornear, Hornear suave, Función Pizza, Calor inferior , Grill con aire caliente, Aire caliente 2D
Material de la cavidad: .....Otro
Regulacion de temperatura: ..... Electrónica
Número de luces interiores: .....2
Longitud del cable de alimentación eléctrica: ..... 115.0 cm
Código EAN: ..... 4242005034758
Número de cavidades - (2010/30/CE): .....1
Clase de eficiencia energética: .....A+
Consumo de energía por ciclo convencional (2010/30/EC): ..... 0.83 kWh/cycle
Energy consumption per cycle forced air convection (2010/30/EC):40 kWh/cycle
Índice de eficiencia energética (2010/30/CE): ..... 81.4 %
Potencia: .....4200 W
Intensidad corriente eléctrica: ..... 12; 20 A
Tensión: ..... 220-240 V
Frecuencia: ..... 50; 60 Hz
Tipo de enchufe: .....No enchufe (conexión a través del electricista)
Accesorios incluidos: 1 x Bandeja esmaltada, 1 x Parrilla profesional, 1 x Bandeja universal

---

4 242005 034758

**Serie 6, Horno, 90 x 60 cm, Acero inoxidable**
**VBD5780S0**

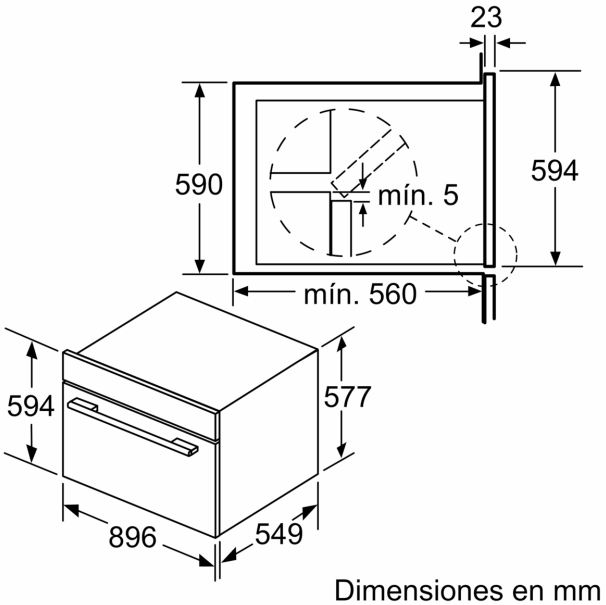


Dimensiones en mm

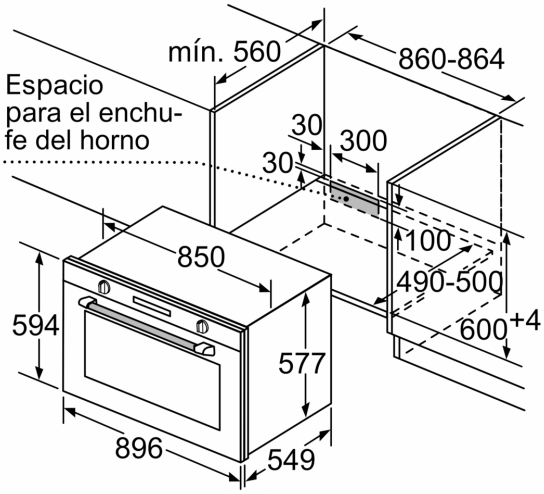


| | 1~ | 2/3 N ~ |
|---|---|---|
| 4,2 kW | mín. 20 A | mín. 12 A |

Dimensiones en mm

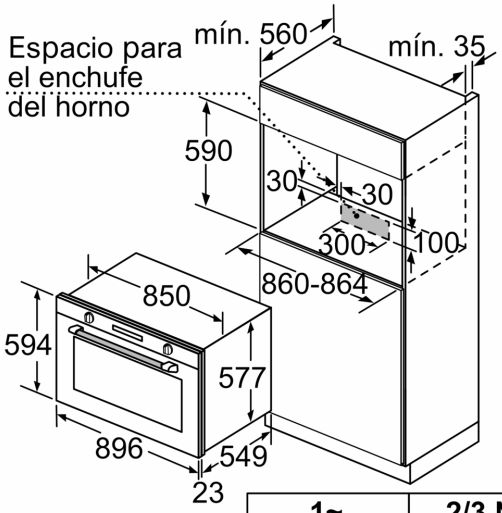


| | 1~ | 2/3 N ~ |
|---|---|---|
| 4,2 kW | mín. 20 A | mín. 12 A |

Dimensiones en mm