Serie 8, Lavavajillas totalmente integrable, 60 cm
SMV88TX26E

Lavavajillas de 60cm con Home Connect: controla tu lavavajillas desde tu dispositivo móvil.

- **Tecnología de secado con Zeolitas®**: resultados de secado perfectos y más eficaces.
- **3ª bandeja VarioDrawer Pro**: libera espacio en la cesta inferior. Laterales abatibles ganando hasta 5 cm de profundidad para tazas de café.
- **Cesta superior RackMatic 3 niveles puedes regular con absoluta seguridad la altura de la cesta superior hasta 5 cm en 3 niveles diferentes, incluso con la cesta llena.**
- **TimeLight: proyección del tiempo restante y fase en la que se encuentra el ciclo de lavado.**
- **AquaStop: garantía para toda la vida contra las fugas de agua.**

Datos técnicos

Nº máx. servicios: 13
Consumo de agua programa ECO por ciclo: .....7.5 l
Tipo de construcción: ..... Integrable
Altura de la encimera extraíble: ..... 0 mm
Dimensiones del aparato: ..... 815 x 598 x 550 mm
Dimensiones de instalación necesarias (H x W x D): .815-875 x 600 x 550 mm
Fondo con puerta abierta a 90 grados: .....1150 mm
Patas regulables: ..... Si, a todo
Ajuste máximo de las patas: .....60 mm
Zócalo regulable: .....Ambos, horizontal y vertical
Peso neto: ..... 46.4 kg
Peso bruto: .....48.5 kg
Potencia: .....2400 W
Intensidad corriente eléctrica: ..... 10 A
Tensión: ..... 220-240 V
Frecuencia: ..... 50; 60 Hz
Longitud del cable de alimentación eléctrica: ..... 175.0 cm
Tipo de enchufe: ..... Schuko a tierra
Longitud del manguito de entrada: ..... 165 cm
Longitud del manguito de salida: ..... 190 cm
Código EAN: 4242002901848
Tipo de instalación: .....Integrable

Accesorios opcionales

SGZ1010	Accesorio lavavajillas ext. AquaStop
SMZ2014	ACCESORIOS LALAVAJ
SMZ2055	ACCESORIO LAVAVAJILLAS PUERTA ACERO
SMZ5001 :	
SMZ5003	Accesorio
SMZ5005	Accesorio
SMZ5035 :	
SMZ5100	ACCESORIO LAVAVAJILLAS CESTILLO 60CM
SMZ5300	ACCESORIO LAVAVAJILLAS SOPORTE COPAS

4 242002 901848
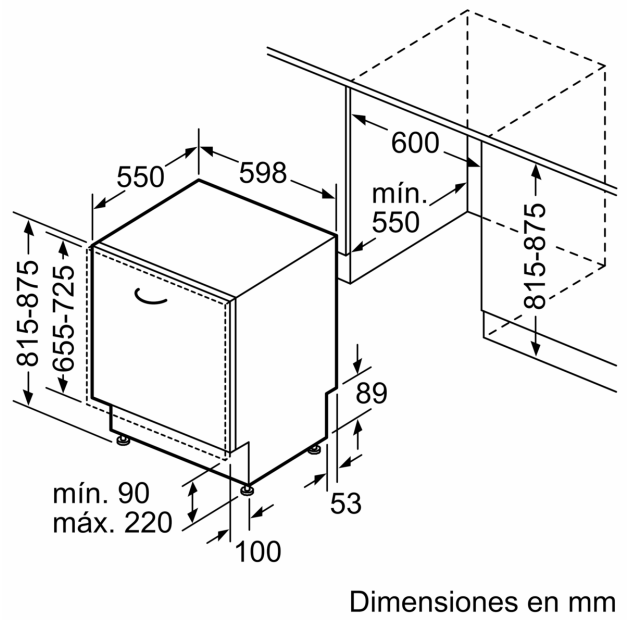
Serie 8, Lavavajillas totalmente integrable, 60 cm
SMV88TX26E