Serie 8, Placa inducción, 80 cm, Negro, con perfiles PXY875KW1E

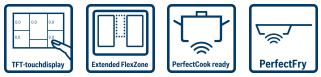

HEZ32WA00 Termosonda inalámbrica, HEZ390011 Fuente de asados, HEZ390012 Rejilla cocción al vapor con HEZ390011, HEZ390090 Wok para radiantes e inducción, HEZ390210 Sartén antiadherente de 15 cm. de base., HEZ390220 Sartén antiadherente de 19 cm de base, HEZ390230 Sartén antiadherente de 21 cm de base, HEZ390250 Sartén antiadherente de 28 cm de base, HEZ39050 Sensor de cocción inalámbrico, HEZ390512 Teppan Yaki grande, HEZ390522 Parrilla grill de aluminio fundido., HEZ394301 Accesorio de unión, HEZ9CF240 sartén con antiadherente 24cm Ø, HEZ9CF280 Sartén antiadherente, 28cm Ø, HEZ9ES100 Cafetera 4 tazas, HEZ9FE280 Sartén de hierro Ø 18 / 28 cm, HEZ9FF010 Sartén zona Flexible, grande, HEZ9FF030 Set de sartenes Flex, 3 piezas, HEZ9FF040 Set de sartenes Flex, 4 piezas, HEZ9SE040 set de 4 piezas, HEZ9SE060 set de 6 piezas, HEZ9TY010 Teppan Yaki, HZ390011 Fuente de asados

Placa Flex Inducción: podrás disfrutar de la máxima libertad en cuanto al tamaño del recipiente y la posición en la que se coloca.

- **Home Connect, controla tu placa desde un dispositivo móvil.**
- **Control táctil TFT: textos claros e imágenes a todo color, para un uso más sencillo.**
- **FlexInducción Premium: máximo espacio en tu placa para recipientes de gran tamaño.**
- **PerfectCook: sensor de cocción. Evita la sobrecocción de los alimentos mediante un sensor que mide y regula de forma exacta la temperatura.**
- **PerfectFry: control de temperatura del aceite.**

Familia de Producto: .....Placa independie.vitrocerámica
Tipo de construcción: ..... Integrable
Fuente energética: ..... Eléctrica
Número de posiciones que se pueden usar al mismo tiempo: 4
Dimensiones de instalación necesarias (H x W x D): ...51 x 750-780 x 490-500 mm
Anchura: .....816 mm
Dimensiones (AltoxAnchoxFondo): ..... 51x816x527 mm
Medidas del producto embalado: .....126 x 953 x 603 mm
Peso neto: ..... 15.3 kg
Peso bruto: .....18.9 kg
Indicador de calor residual: ..... Separado
Ubicación del panel de mandos: ..... Frontal de placa de cocina
Color superficie superior: ..... Negro, Aluminio gratado
Longitud del cable de alimentación eléctrica: ..... 110.0 cm
Código EAN: 4242002949147
Tensión: ..... 220-240 V
Frecuencia: ..... 50; 60 Hz

4 242002 949147

Serie 8, Placa inducción, 80 cm, Negro, con perfiles
PXY875KW1E

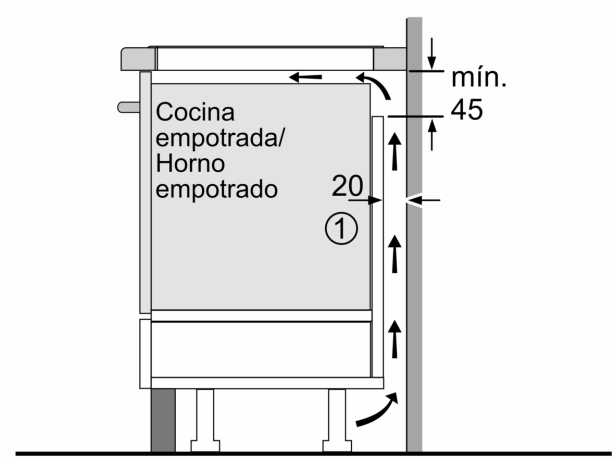

① Rendija de ventilación necesaria

Dimensiones en mm

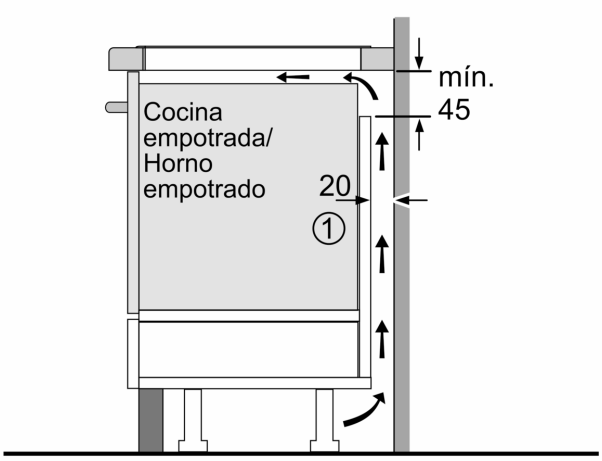

① Rendija de ventilación necesaria

Dimensiones en mm

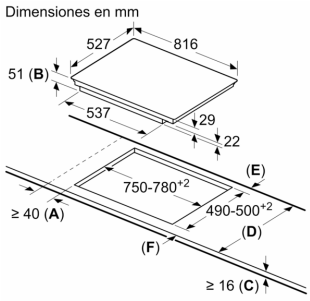

A: Distancia mínima desde el corte de la placa hasta la pared.
B: Profundidad de inserción
C: Debe haber un espacio libre de 30 mm entre la superficie de la encimera y la parte superior delantera del horno. Consultar el espacio necesario para el horno.

La encimera en la que se instale la placa debe resistir cargas de aprox. 60 kg; se pueden usar subestructuras adecuadas en caso necesario.

D	E	F
585-600	50	≥ 35
> 600	≥ 50	≥ 50

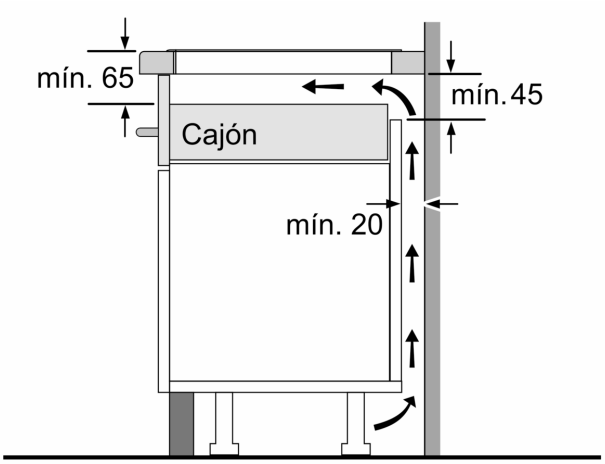

Dimensiones en mm

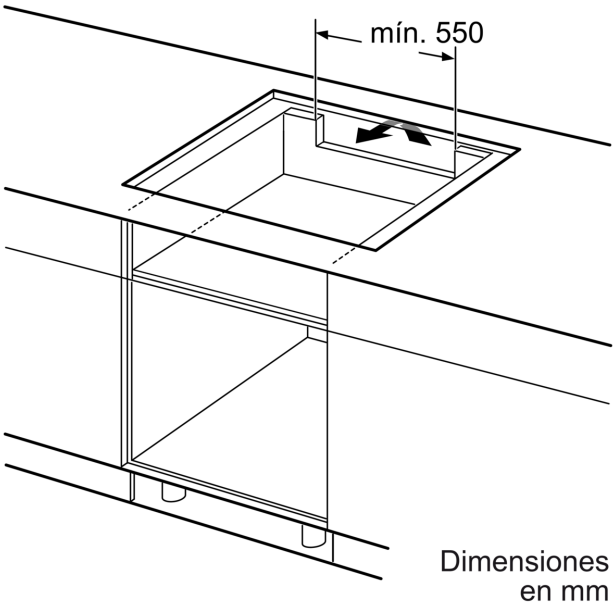
mín. 550
Dimensiones
en mm