Serie 6, Placa dominó, induccion, 30 cm, con perfiles
PXX375FB1E

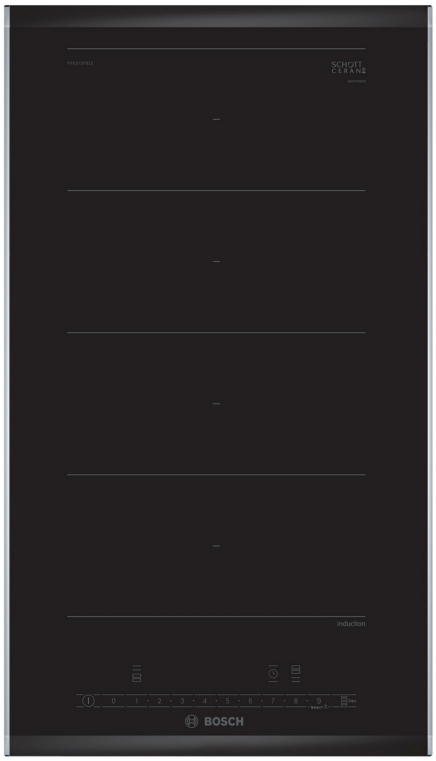

Dómino de inducción: rápida, segura, fácil de limpiar y eficiente.

- **FlexInducción**: la placa que se adapta a recipientes de diferentes formas y tamaños.
- **Tecnología de inducción**: consume un 20 % menos que una vitrocerámica.
- **Terminación Premium**: un diseño elegante, con frontal biselado y laterales con perfiles metálicos.
- **Función Sprint**: hasta un 50 % más de potencia para calentar más rápido en tu placa de inducción.
- **Seguro para niños**: bloquea el panel de control para evitar que la placa se encienda accidentalmente.

Datos técnicos

Familia de Producto: ..... Vario/Domino placa indep.vitro
Tipo de construcción: ..... Integrable
Fuente energética: ..... Eléctrica
Número de posiciones que se pueden usar al mismo tiempo: 2
Dimensiones de instalación necesarias (H x W x D): ..... 51 x 270 x 490-500 mm
Anchura: .....306 mm
Dimensiones (AltoxAnchoxFondo): ..... 51x306x527 mm
Medidas del producto embalado: ..... 110 x 370 x 573 mm
Peso neto: .....7.7 kg
Peso bruto: .....8.3 kg
Indicador de calor residual: ..... Separado
Ubicación del panel de mandos: ..... Frontal de placa de cocina
Material de la superficie: .....Cristal vitrocerámico
Color superficie superior: ..... Negro, Aluminio gratado
Longitud del cable de alimentación eléctrica: .....110.0 cm
Código EAN: 4242002839738
Tensión: ..... 220-240 V
Frecuencia: ..... 60; 50 Hz

4 242002 839738

Accesorios opcionales

HEZ32WA00 Termosonda inalámbrica, HEZ390011 Fuente de asados, HEZ390012 Rejilla cocción al vapor con HEZ390011, HEZ390090 Wok para radiantes e inducción, HEZ390512 Teppan Yaki grande, HEZ390522 Parrilla grill de aluminio fundido., HEZ394301 Accesorio de unión, HEZ9ES100 Cafetera 4 tazas, HEZ9FE280 Sartén de hierro Ø 18 / 28 cm, HEZ9FF010 Sartén zona Flexible, grande, HEZ9FF030 Set de sartenes Flex, 3 piezas, HEZ9FF040 Set de sartenes Flex, 4 piezas, HEZ9SE040 set de 4 piezas, HEZ9SE060 set de 6 piezas, HEZ9TY010 Teppan Yaki, HZ390011 Fuente de asados

Serie 6, Placa dominó, induccion, 30 cm, con perfiles
PXX375FB1E

Dimensiones en mm

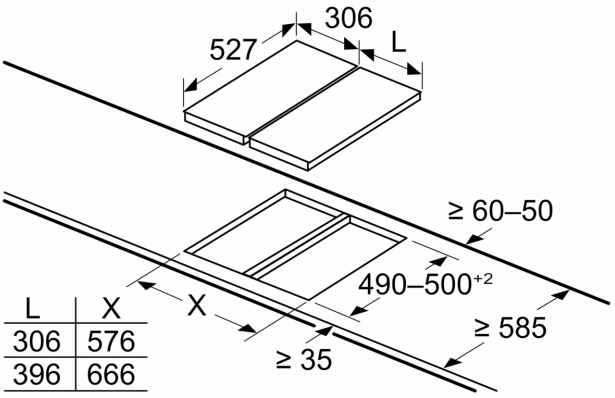

L	X
306	576
396	666

Si se montan dos o más elementos uno al lado del otro, son necesarios uno o varios kits de montaje (para 2 elementos, 1 kit de montaje; para 3 elementos, 2 kits de montaje, etc.)

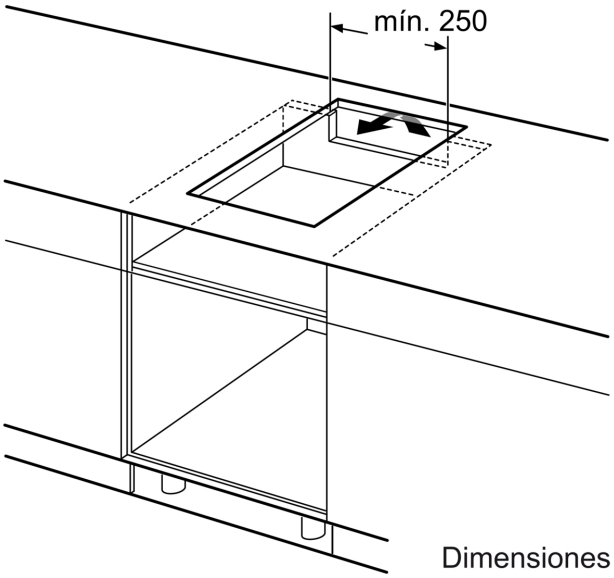

Dimensiones en mm

Dimensiones en mm

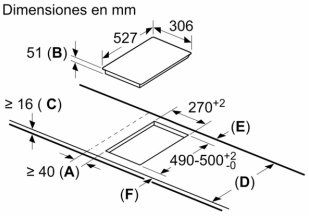

A: Distancia mínima desde el corte de la placa hasta la pared.
B: Profundidad de inserción
C: Debe haber un espacio libre de 30 mm entre la superficie de la encimera y la parte superior delantera del horno. Consultar el espacio necesario para el horno.

La encimera en la que se instale la placa debe resistir cargas de aprox. 60 kg; se pueden usar subestructuras adecuadas en caso necesario.

D	E	F
585-600	50	≥ 35
> 600	≥ 50	≥ 50

Dimensiones en mm

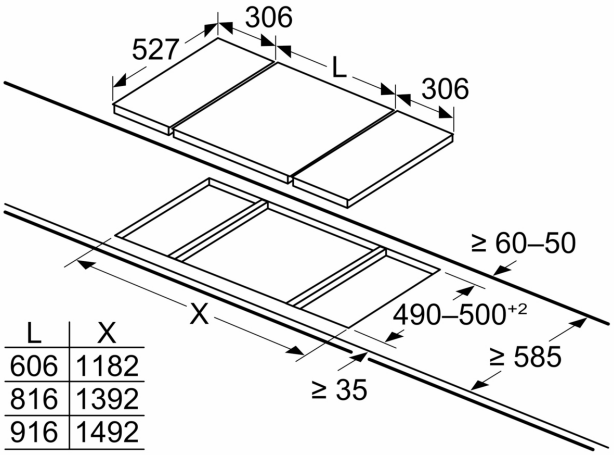

L	X
606	1182
816	1392
916	1492

Cuando se montan dos unidades Domino junto a una placa de cocción, son necesarios dos kits de montaje (HEZ394301)

Dimensiones en mm

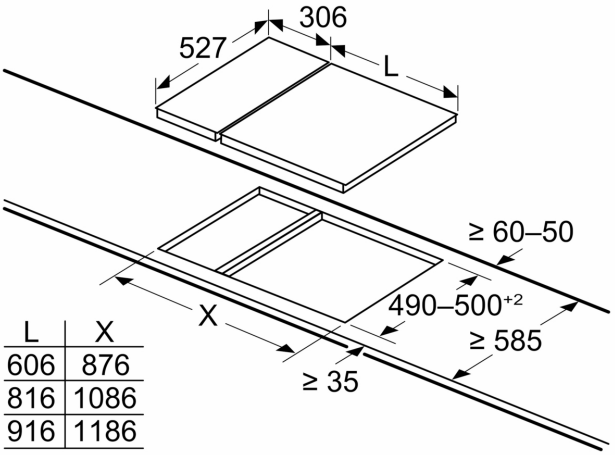

L	X
606	876
816	1086
916	1186

Cuando se montan dos unidades Domino junto a una placa de cocción, son necesarios dos kits de montaje (HEZ394301)

Dimensiones en mm

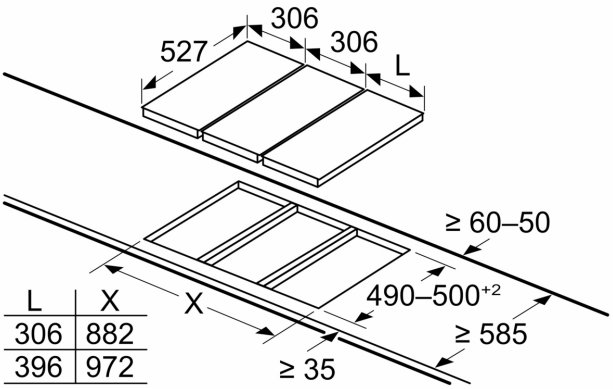

L	X
306	882
396	972

Si se montan dos o más elementos uno al lado del otro, son necesarios uno o varios kits de montaje (para 2 elementos, 1 kit de montaje; para 3 elementos, 2 kits de montaje, etc.)

Dimensiones en mm

Imagen de la tabla de combinaciones posibles de Domino con los dispositivos correspondientes y las dimensiones del hueco

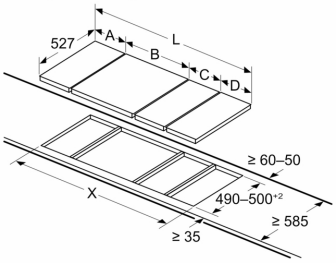

Si se montan dos o más elementos uno al lado del otro, son necesarios uno o varios kits de montaje (para 2 elementos, 1 kit de montaje; para 3 elementos, 2 kits de montaje, etc.)

Dimensiones del hueco (X) en función de la combinación (véase la tabla de combinaciones)

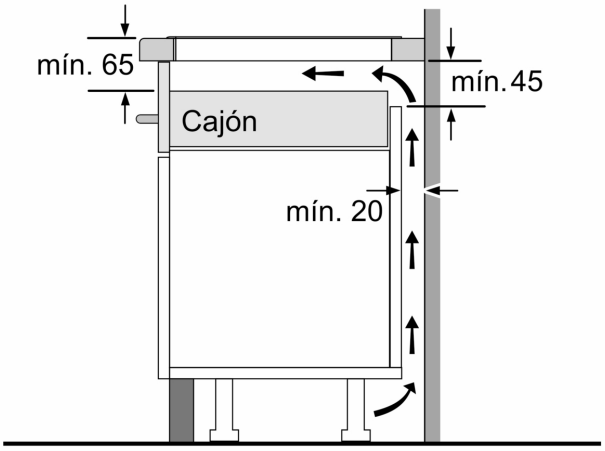

Dimensiones en mm

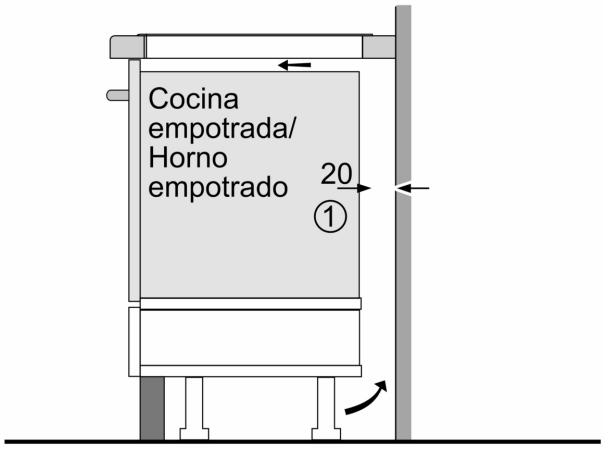

①
Rendija de
ventilación necesaria.

Dimensiones en mm

Dimensiones en mm
Posibilidades de combinación de encimeras dominó con las correspondientes dimensiones de los aparatos y los huecos

Tipo de anchura:
Anchura del aparato:

	A	B	C	D	L	X
2x30	306	306	-	-	612	**576**
1x30, 1x40	306	396	-	-	702	**666**
1x30, 1x60	306	606	-	-	912	**876**
1x30, 1x70*	306	710	-	-	1016	**980**
1x30, 1x80	306	816	-	-	1122	**1086**
1x30, 1x90	306	916	-	-	1222	**1186**
2x40	396	396	-	-	792	**756**
1x40, 1x60	396	606	-	-	1002	**966**
1x40, 1x70*	396	710	-	-	1106	**1070**
1x40, 1x80	396	816	-	-	1212	**1176**
1x40, 1x90	396	916	-	-	1312	**1276**
3x30	306	306	306	-	918	**882**
2x30, 1x40	306	306	396	-	1008	**972**
2x30, 1x60	306	306	606	-	1218	**1182**
2x30, 1x70*	306	306	710	-	1322	**1286**
2x30, 1x80	306	306	816	-	1428	**1392**
2x30, 1x90	306	306	916	-	1528	**1492**
1x30, 2x40	306	396	396	-	1098	**1062**
1x30, 1x40, 1x60	306	396	606	-	1308	**1272**
1x30, 1x40, 1x70*	306	396	710	-	1412	**1376**
1x30, 1x40, 1x80	306	396	816	-	1518	**1482**
1x30, 1x40, 1x90	306	396	916	-	1618	**1582**
2x40, 1x60	396	396	606	-	1398	**1362**
4x30	306	306	306	306	1224	**1188**
3x30, 1x40	306	306	306	396	1314	**1278**
1x30, 1x75	306	750	-	-	1056	**1020**
1x40, 1x75	396	750	-	-	1146	**1110**
2x30, 1x75	306	306	750	-	1362	**1326**
1x30, 1x40, 1x75	306	396	750	-	1452	**1416**

* No es posible con parrilla de inducción de 70 cm

Dimensiones en mm
Kit de montaje (HEZ394301) para Domino

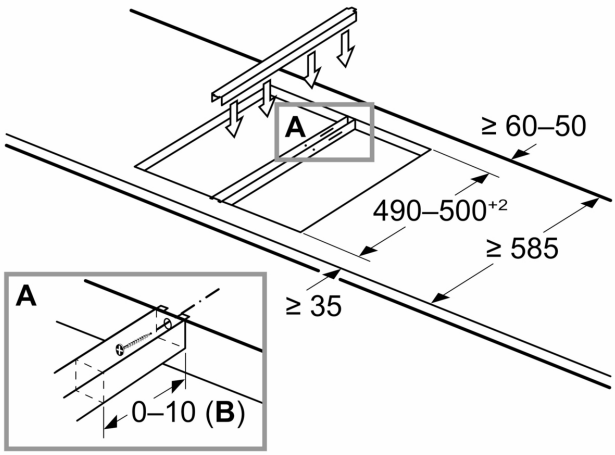

B: En función de la profundidad de corte