# Serie 8, Placa inducción, 90 cm, Negro, con perfiles
# PXV975DC1E

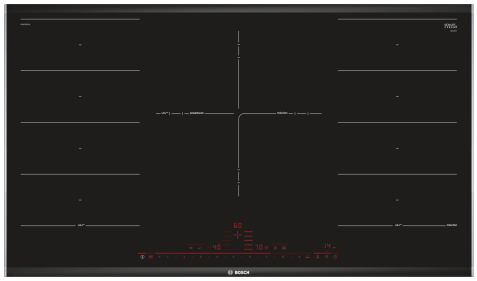

- **DirectSelect Premium**: intuitivo control táctil de gran tamaño.
- **FlexInducción**: la placa que se adapta a recipientes de diferentes formas y tamaños.
- **PerfectFry**: control de temperatura del aceite.
- **Función Move**: la preselección automática de los niveles de temperatura permite hervir de forma rápida en la zona delantera y, después, cocinar a fuego lento en la zona trasera.
- **Función Sprint**: hasta un 50 % más de potencia para calentar más rápido en tu placa de inducción.

**Datos técnicos**

Familia de Producto: .....Placa independie.vitrocerámica
Tipo de construcción: ..... Integrable
Fuente energética: ..... Eléctrica
Número de posiciones que se pueden usar al mismo tiempo: ..... 5
Dimensiones de instalación necesarias (H x W x D): ...51 x 880-880 x 490-500 mm
Anchura: .....916 mm
Dimensiones (AltoxAnchoxFondo): ..... 51 x 916 x 527 mm
Medidas del producto embalado: .....126 x 1073 x 603 mm
Peso neto: ..... 20.0 kg
Peso bruto: .....23.8 kg
Indicador de calor residual: ..... Separado
Ubicación del panel de mandos: ..... Frontal de placa de cocina
Material de la superficie: .....Cristal vitrocerámico
Color superficie superior: ..... Negro, Aluminio gratado
Longitud del cable de alimentación eléctrica: .....110.0 cm
Código EAN: ..... 4242002849300
Tensión: ..... 220-240 V
Frecuencia: ..... 60; 50 Hz

**Accesorios opcionales**

HEZ32WA00 Termosonda inalámbrica, HEZ390011 Fuente de asados, HEZ390012 Rejilla cocción al vapor con HEZ390011, HEZ390090 Wok para radiantes e inducción, HEZ390210 Sartén antiadherente de 15 cm. de base., HEZ390220 Sartén antiadherente de 19 cm de base, HEZ390230 Sartén antiadherente de 21 cm de base, HEZ390512 Teppan Yaki grande, HEZ390522 Parrilla grill de aluminio fundido., HEZ394301 Accesorio de unión, HEZ9ES100 Cafetera 4 tazas, HEZ9FE280 Sartén de hierro Ø 18 / 28 cm, HEZ9FF010 Sartén zona Flexible, grande, HEZ9FF030 Set de sartenes Flex, 3 piezas, HEZ9FF040 Set de sartenes Flex, 4 piezas, HEZ9SE040 set de 4 piezas, HEZ9SE060 set de 6 piezas, HEZ9TY010 Teppan Yaki, HZ390011 Fuente de asados

4 242002 849300

## Serie 8, Placa inducción, 90 cm, Negro, con perfiles
## PXV975DC1E

Dimensiones en mm

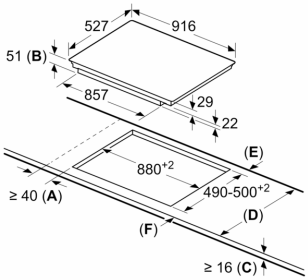


**A**: Distancia mínima desde el corte de la placa hasta la pared.
**B**: Profundidad de inserción
**C**: Debe haber un espacio libre de 30 mm entre la superficie de la encimera y la parte superior delantera del horno. Consultar el espacio necesario para el horno.

La encimera en la que se instale la placa debe resistir cargas de aprox. 60 kg; se pueden usar subestructuras adecuadas en caso necesario.

| D | E | F |
|---|---|---|
| 585-600 | 50 | ≥ 35 |
| > 600 | ≥ 50 | ≥ 50 |

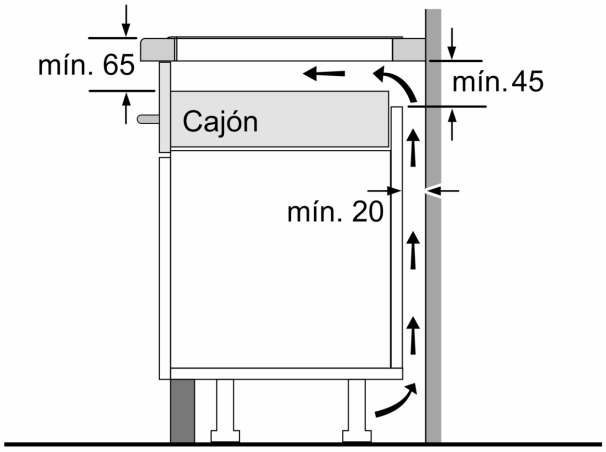


Dimensiones en mm

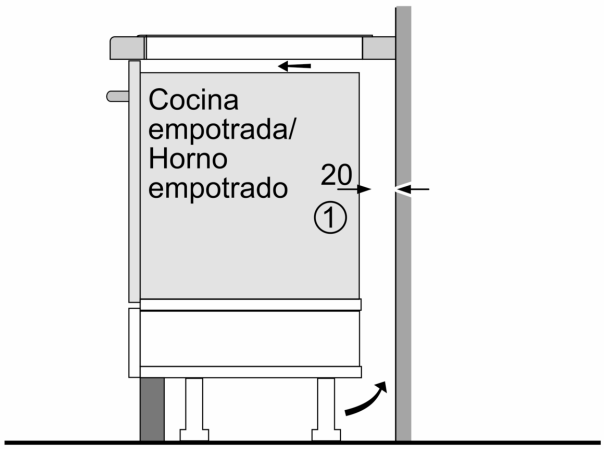


1
Rendija de ventilación necesaria.

Dimensiones en mm

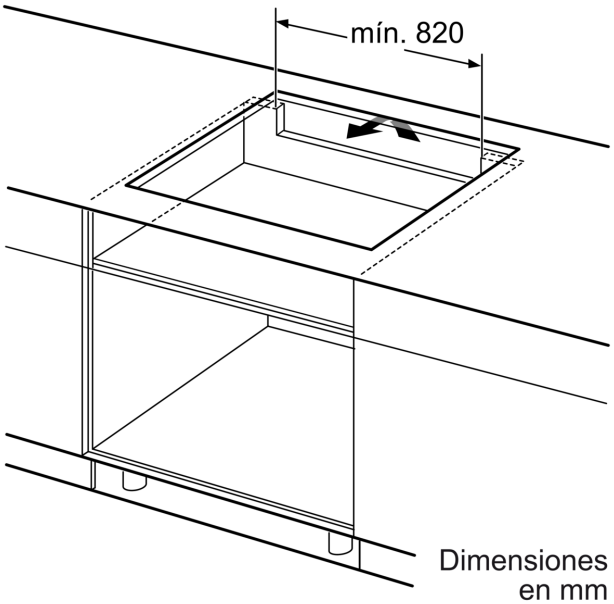


Dimensiones en mm