Serie 8, Placa inducción, 80 cm, Negro, con perfiles PIP875N17V

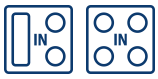

Placa Flex Inducción: podrás disfrutar de la máxima libertad en cuanto al tamaño del recipiente y la posición en la que se coloca.

- **FlexInducción**: la placa que se adapta a recipientes de diferentes formas y tamaños.
- **Función Sprint**: hasta un 50 % más de potencia para calentar más rápido en tu placa de inducción.
- **Programación del tiempo de cocción**: apaga la zona de cocción seleccionada una vez transcurrido el tiempo establecido.
- **Seguridad para niños**: bloquea el panel de mandos para impedir cambios accidentales de configuración.
- **Inducción**: rápida, segura, limpia y muy eficiente.

Accesorios opcionales

HEZ390512	Teppan Yaki grande
HEZ390522	Parrilla grill de aluminio fundido.
HEZ390011	Fuente de asados
HEZ390012	Rejilla cocción al vapor con HEZ390011
HEZ390042	Set de 4 piezas 1 sarten + 3 cacerolas.
HEZ390090	Wok para radiantes e inducción

Datos técnicos

Familia de Producto: .....Placa independie.vitrocerámica
Tipo de construcción: ..... Integrable
Fuente energética: ..... Eléctrica
Número de posiciones que se pueden usar al mismo tiempo: 5
Dimensiones de instalación necesarias (H x W x D): ...51 x 750-780 x 490-500 mm
Anchura: .....816 mm
Dimensiones (AltoxAnchoxFondo): ..... 51 x 816 x 527 mm
Medidas del producto embalado: ..... 117 x 938 x 625 mm
Peso neto: ..... 15.3 kg
Peso bruto: .....16.7 kg
Indicador de calor residual: ..... Separado
Ubicación del panel de mandos: ..... Frontal de placa de cocina
Material de la superficie: .....Cristal vitrocerámico
Color superficie superior: ..... Negro, aluminio
Color del marco: .....aluminio
Longitud del cable de alimentación eléctrica: .....110.0 cm
Código EAN: 4242002879567
Tensión: ..... 220-240 V
Frecuencia: ..... 60; 50 Hz

4 242002 879567

Serie 8, Placa inducción, 80 cm, Negro, con perfiles
PIP875N17V

Dimensiones en mm

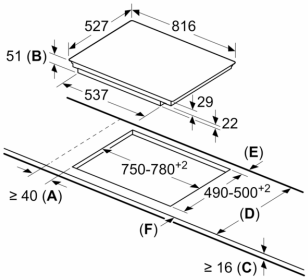

A: Distancia mínima desde el corte de la placa hasta la pared.
B: Profundidad de inserción
C: Debe haber un espacio libre de 30 mm entre la superficie de la encimera y la parte superior delantera del horno. Consultar el espacio necesario para el horno.

La encimera en la que se instale la placa debe resistir cargas de aprox. 60 kg; se pueden usar subestructuras adecuadas en caso necesario.

D	E	F
585-600	50	≥ 35
> 600	≥ 50	≥ 50

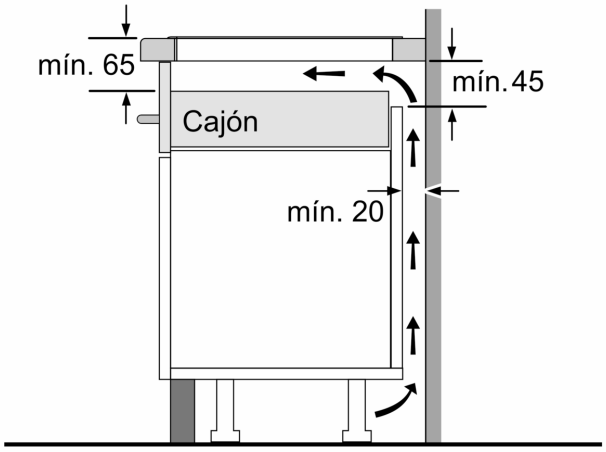

Dimensiones en mm

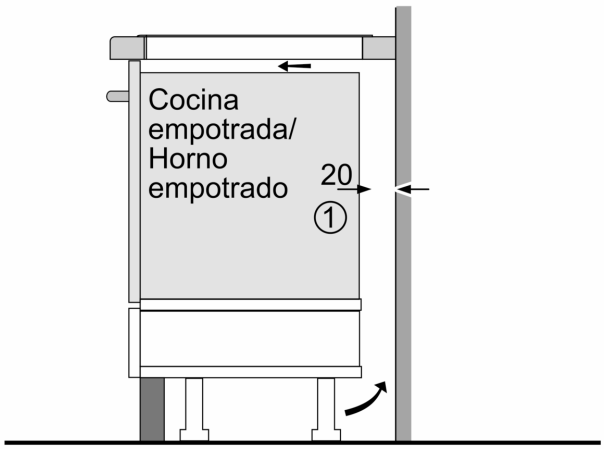

1
Rendija de ventilación necesaria.

Dimensiones en mm

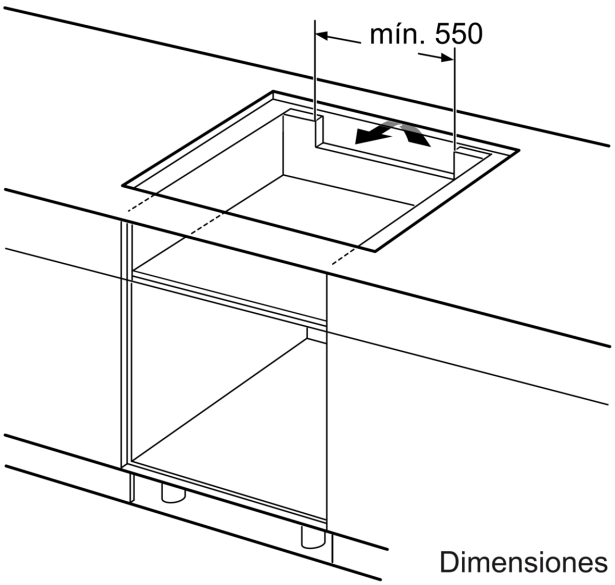

Dimensiones en mm