Series 4, Induction hob, 60 cm
PIJ651BB1E

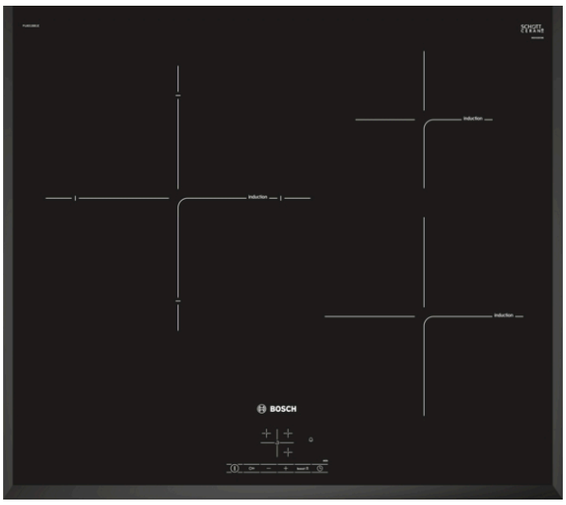

Accesorios opcionales

HEZ9SE030 : Set de 2 ollas y 1 sartén

Placa de inducción: rápidez, limpieza y seguridad, con el mínimo consumo.

- **Control TouchSelect:** selecciona de la zona de cocción y ajusta fácilmente la potencia deseada.
- **Función Sprint:** reduce el tiempo de calentamiento de grandes cantidades de agua y otros líquidos hasta en un 50%.
- **Programación del tiempo de cocción:** apaga la zona de cocción seleccionada una vez transcurrido el tiempo establecido.
- **Seguridad para niños:** bloquea el panel de mandos para impedir cambios accidentales de configuración.
- **Inducción:** rápida, segura, limpia y muy eficiente.

Datos técnicos

Familia de Producto : Placa independie.vitrocerámica
Tipo de construcción : Integrable
Entrada de energía : Eléctrico
Número de posiciones que se pueden usar al mismo tiempo : 3
Dimensiones de instalación necesarias (H x W x D) : 51 x 560-560 x 490-500 mm
Anchura del producto : 592 mm
Dimensiones de instalación necesarias (H x W x D) : 51 x 592 x 522 mm
Medidas del producto embalado : 126 x 753 x 603 mm
Peso neto : 11,1 kg
Peso bruto : 13,3 kg
Indicador de calor residual : Separado
Ubicación del panel de mandos : Frontal de placa de cocina
Material de la superficie básica : Vitrocerámica
Color superficie superior : Negro
Longitud del cable de alimentación eléctrica : 110,0 cm
Código EAN : 4242002848723
Tensión : 220-240 V
Frecuencia : 60; 50 Hz

4 242002 848723

Series 4, Induction hob, 60 cm
PIJ651BB1E

Placa de inducción: rápidez, limpieza y seguridad, con el mínimo consumo.

- Control TouchSelect con 17 niveles de cocción
- 3 zonas de inducción con función Sprint para cada zona:
- - 1 zona gigante de 28 cm
- - 1 zona de 21 cm
- - 1 zona de 15 cm
- Función Inicio Automático
- Función Memoria
- Programación de tiempo de cocción para cada zona y avisador acústico
- Posibilidad de desconectar las señales acústicas
- Bloqueo de seguridad para niños automático o manual
- Desconexión automática de seguridad de la placa
- Potencia total de la placa limitable por el usuario
- Indicador de calor residual dual (H/h)

Series 4, Induction hob, 60 cm
PIJ651BB1E

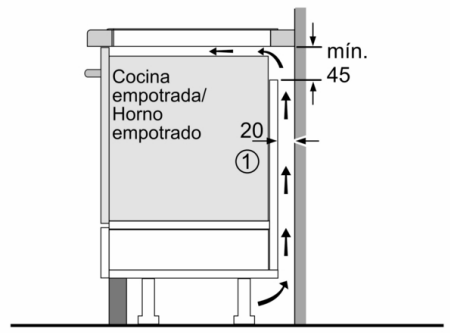

① Rendija de ventilación necesaria

Dimensiones en mm

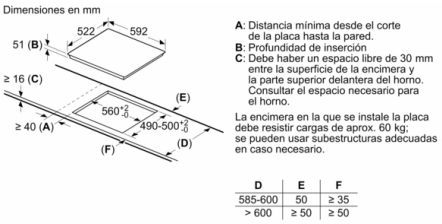

D	E	F
585-600	50	≥ 35
> 600	≥ 50	≥ 50

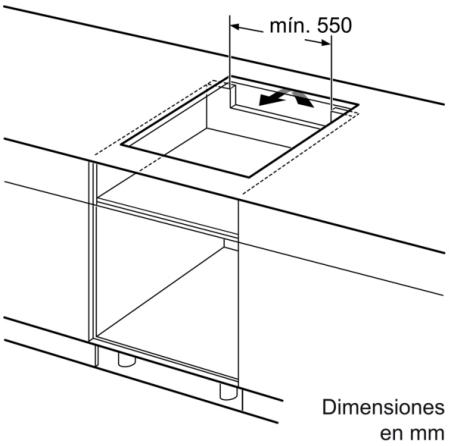

Dimensiones en mm

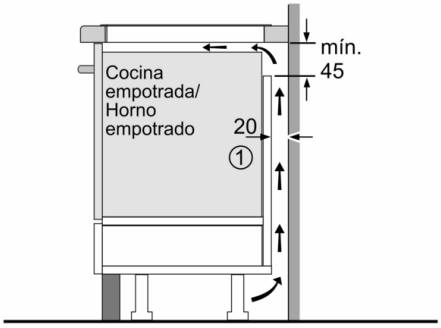

① Rendija de ventilación necesaria

Dimensiones en mm

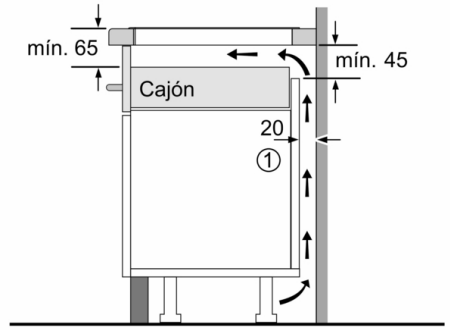

① Espacio de ventilación necesario.

Dimensiones en mm