Serie | 4, Placa de inducción, 60 cm, PIJ631BB1E

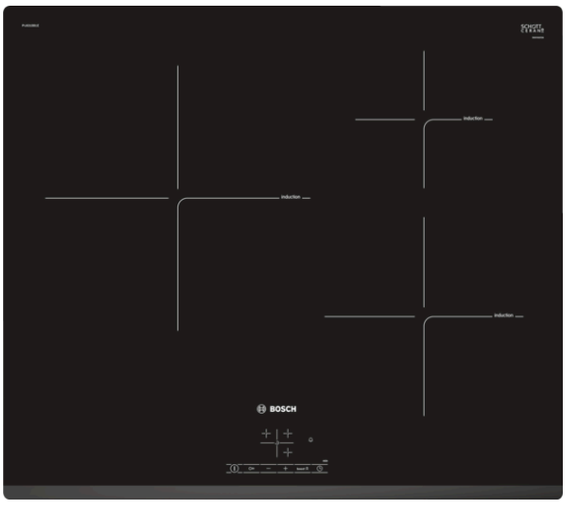

Accesorios opcionales

HEZ9SE030 : Set de 2 ollas y 1 sartén

Placa de inducción: rápidez, limpieza y seguridad, con el mínimo consumo.

- **Control TouchSelect:** selecciona de la zona de cocción y ajusta fácilmente la potencia deseada.
- **Función Sprint:** reduce el tiempo de calentamiento de grandes cantidades de agua y otros líquidos hasta en un 50%.
- **Programación del tiempo de cocción:** apaga la zona de cocción seleccionada una vez transcurrido el tiempo establecido.
- **Seguridad para niños:** bloquea el panel de mandos para impedir cambios accidentales de configuración.
- **Inducción:** rápida, segura, limpia y muy eficiente.
- **Función Comprobar recipientes:** perfecta para saber si el menaje utilizado es o no compatible con la inducción. Una manera de asegurarte unos resultados perfectos.

Datos técnicos

Familia de Producto :	Placa independie.vitrocerámica
Tipo de construcción :	Integrable
Entrada de energía :	Eléctrico
Número de posiciones que se pueden usar al mismo tiempo :	3
Medidas del nicho de encastre :	51 x 560-560 x 490-500
Anchura del producto :	592
Dimensiones aparato (alto, ancho, fondo (sin incluir la puerta)) (mm) :	51 x 592 x 522
Medidas del producto embalado (mm) :	126 x 753 x 603
Peso neto (kg) :	12,111
Peso bruto (kg) :	13,3
Indicador de calor residual :	Separado
Ubicación del panel de mandos :	Frontal de placa de cocina
Material de la superficie básica :	Vitrocerámica
Color superficie superior :	negro
Certificaciones de homologacion :	AENOR, CE
Longitud del cable de alimentación eléctrica (cm) :	110
Código EAN :	4242002945651
Potencia de conexión eléctrica (W) :	7400
Tensión (V) :	220-240
Frecuencia (Hz) :	60; 50

4 242002 945651

Serie | 4, Placa de inducción, 60 cm, PIJ631BB1E

Placa de inducción: rápidez, limpieza y seguridad, con el mínimo consumo.

- Control TouchSelect con 17 niveles de cocción con 17 niveles de cocción
- 3 zonas de inducción con función Sprint para cada zona:
- - 1 zona gigante de 28 cm
- - 1 zona de 21 cm
- - 1 zona de 15 cm
- Función Inicio Automático
- Función Memoria
- Programación de tiempo de cocción para cada zona y avisador acústico
- Bloqueo de seguridad para niños automático o manual
- Indicador de calor residual dual (H/h)
- Desconexión automática de seguridad de la placa
- Potencia total de la placa limitable por el usuario

Serie | 4, Placa de inducción, 60 cm, PIJ631BB1E

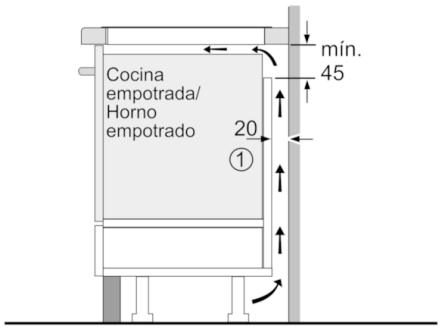

① Rendija de ventilación necesaria

Dimensiones en mm

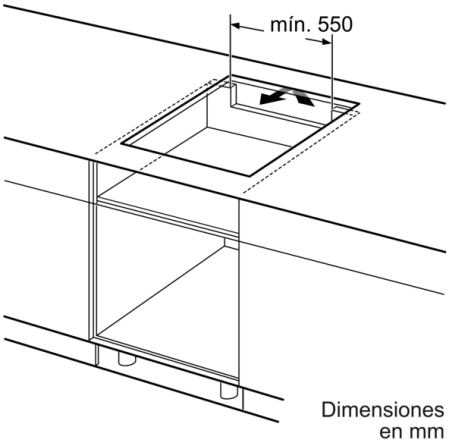

Dimensiones en mm

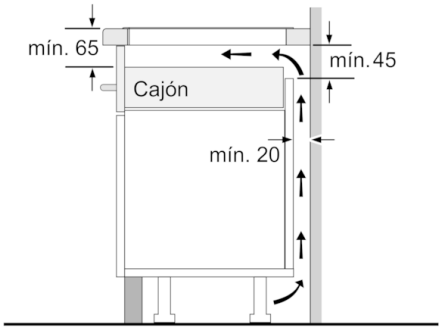

Dimensiones en mm

Dimensiones en mm

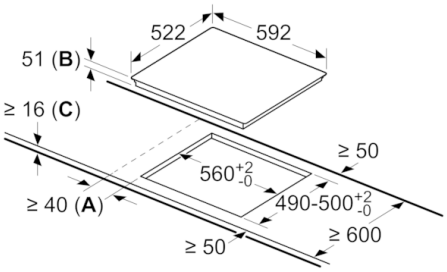

A: Distancia mínima entre la abertura y la pared
B: Profundidad de inserción
C: Con un horno instalado en la parte inferior, mín. 30 o posiblemente más; ver el espacio requerido para un horno.