Serie 4, Placa de inducción, 60 cm, Negro, con perfiles
PIE645B18E

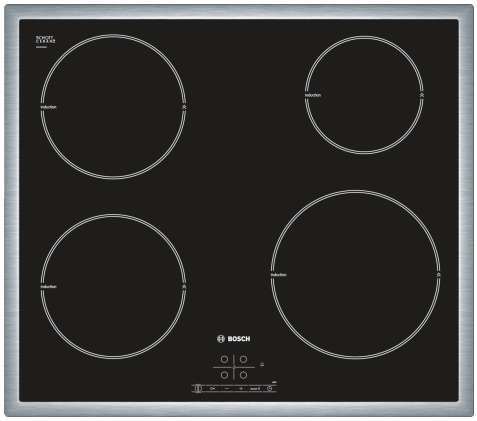

TouchSelect QuickStart

HEZ390042 Set de 4 piezas 1 sarten + 3 cacerolas.
HEZ390090 Wok para radiantes e inducción

Placa de inducción: rápidez, limpieza y seguridad, con el mínimo consumo.

- **Control TouchSelect**: selecciona fácilmente la zona de cocción y la potencia de la placa.
- **Función Sprint**: hasta un 50 % más de potencia para calentar más rápido en tu placa de inducción.
- **Inicio rápido**: solo tienes que seleccionar el nivel de potencia deseado.
- **Programación de tiempo de cocción**: desconecta la zona de cocción al finalizar el tiempo indicado.
- **Seguro para niños**: bloquea el panel de control para evitar que la placa se encienda accidentalmente.

Familia de Producto: .....Placa independie.vitrocerámica
Tipo de construcción: ..... Integrable
Fuente energética: ..... Eléctrica
Número de posiciones que se pueden usar al mismo tiempo: 4
Dimensiones de instalación necesarias (H x W x D): ...55 x 560-560 x 490-500 mm
Anchura: .....583 mm
Dimensiones (AltoxAnchoxFondo): ..... 55x583x513 mm
Medidas del producto embalado: ..... 118 x 746 x 604 mm
Peso neto: .....11.1 kg
Peso bruto: .....12.3 kg
Indicador de calor residual: ..... Separado
Ubicación del panel de mandos: ..... Frontal de placa de cocina
Material de la superficie: .....Cristal vitrocerámico
Color superficie superior: ..... Negro, Metallic
Color del marco: ..... Metallic
Longitud del cable de alimentación eléctrica: ..... 110.0 cm
Código EAN: 4242002731971
Tensión: ..... 220-240 V
Frecuencia: ..... 60; 50 Hz

4 242002 731971

Serie 4, Placa de inducción, 60 cm, Negro, con perfiles
PIE645B18E

Dimensiones en mm

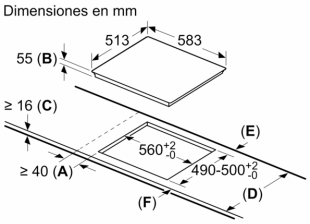

A: Distancia mínima desde el corte de la placa hasta la pared.
B: Profundidad de inserción
C: Debe haber un espacio libre de 30 mm entre la superficie de la encimera y la parte superior delantera del horno. Consultar el espacio necesario para el horno.

La encimera en la que se instale la placa debe resistir cargas de aprox. 60 kg; se pueden usar subestructuras adecuadas en caso necesario.

D	E	F
585-600	50	≥ 35
> 600	≥ 50	≥ 50

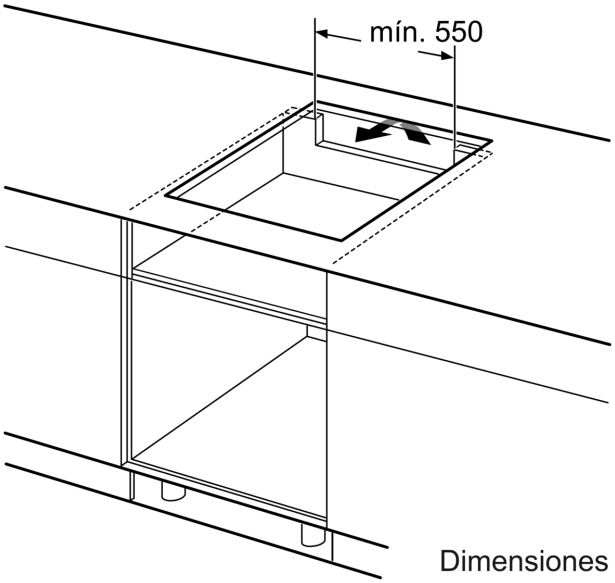

Dimensiones en mm

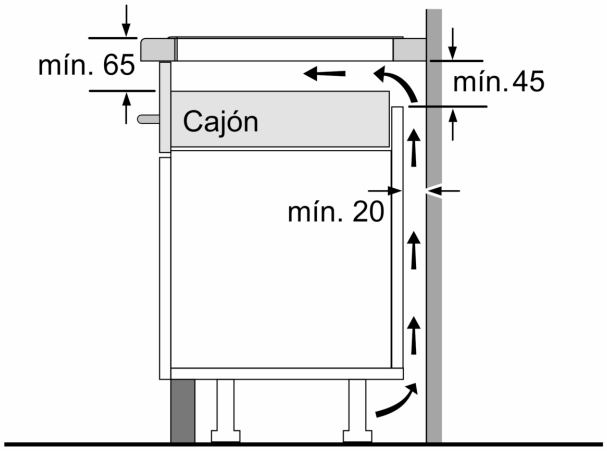

Dimensiones en mm

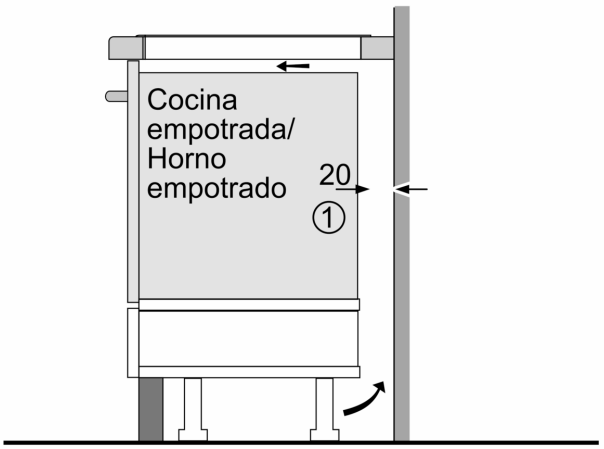

① Rendija de ventilación necesaria.

Dimensiones en mm