Serie 4, Placa de inducción, 60 cm, sin perfiles
PID61RBB5E

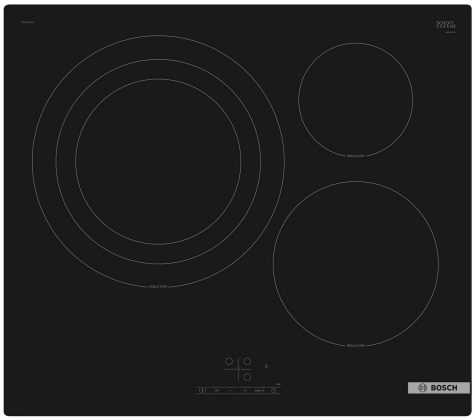

Placa de inducción: rápidez, limpieza y seguridad, con el mínimo consumo.

- **17 niveles de potencia en cada zona**
- **Control TouchSelect**: selecciona fácilmente la zona de cocción y la potencia de la placa.
- **Función Sprint**: hasta un 50 % más de potencia para calentar más rápido en tu placa de inducción.
- **Inicio rápido**: solo tienes que seleccionar el nivel de potencia deseado.
- **Programación de tiempo de cocción**: desconecta la zona de cocción al finalizar el tiempo indicado.

Accesorios opcionales

HEZ32WA00	Termosonda inalámbrica
HEZ390090	Wok para radiantes e inducción
HEZ9ES100	Cafetera 4 tazas
HEZ9FE280	Sartén de hierro Ø 18 / 28 cm
HEZ9SE030	Set de 2 ollas y 1 sartén
HEZ9SE040	set de 4 piezas
HEZ9SE060	set de 6 piezas

Datos técnicos

Familia de Producto: .....Placa independie.vitrocerámica
Tipo de construcción: ..... Integrable
Fuente energética: ..... Eléctrica
Número de posiciones que se pueden usar al mismo tiempo: 3
Dimensiones de instalación necesarias (H x W x D): ...51 x 560-560 x 490-500 mm
Anchura: .....592 mm
Dimensiones (AltoxAnchoxFondo): ..... 51x592x522 mm
Medidas del producto embalado: .....126 x 753 x 608 mm
Peso neto: ..... 13.3 kg
Peso bruto: .....14.4 kg
Indicador de calor residual: ..... Separado
Ubicación del panel de mandos: ..... Frontal de placa de cocina
Material de la superficie: .....Cristal vitrocerámico
Color superficie superior: .....Negro
Longitud del cable de alimentación eléctrica: .....110.0 cm
Código EAN: 4242005320769
Tensión: ..... 220-240 V
Frecuencia: ..... 50; 60 Hz

4 242005 320769

Serie 4, Placa de inducción, 60 cm, sin perfiles
PID61RBB5E

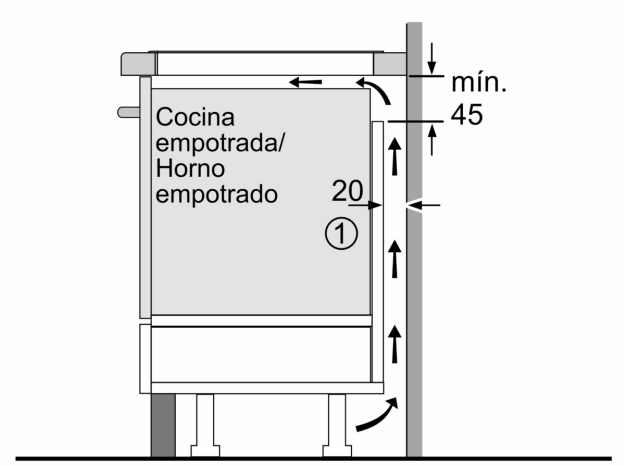

① Rendija de ventilación necesaria

Dimensiones en mm

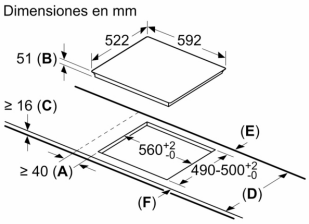

A: Distancia mínima desde el corte de la placa hasta la pared.
B: Profundidad de inserción
C: Debe haber un espacio libre de 30 mm entre la superficie de la encimera y la parte superior delantera del horno. Consultar el espacio necesario para el horno.

La encimera en la que se instale la placa debe resistir cargas de aprox. 60 kg; se pueden usar subestructuras adecuadas en caso necesario.

D	E	F
585-600	50	≥ 35
> 600	≥ 50	≥ 50

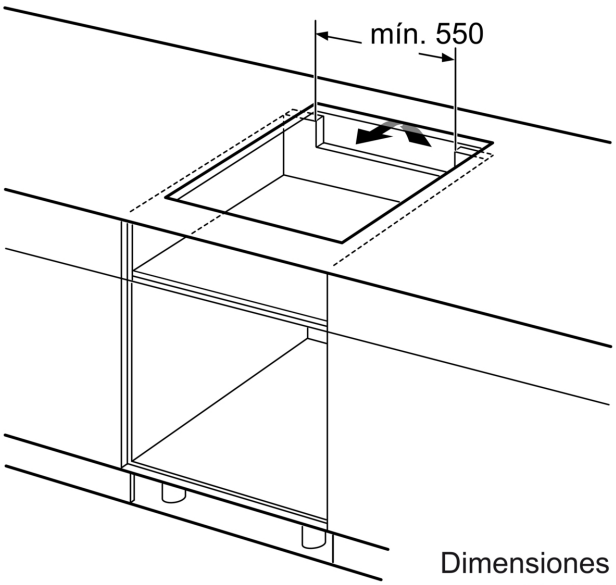

Dimensiones en mm

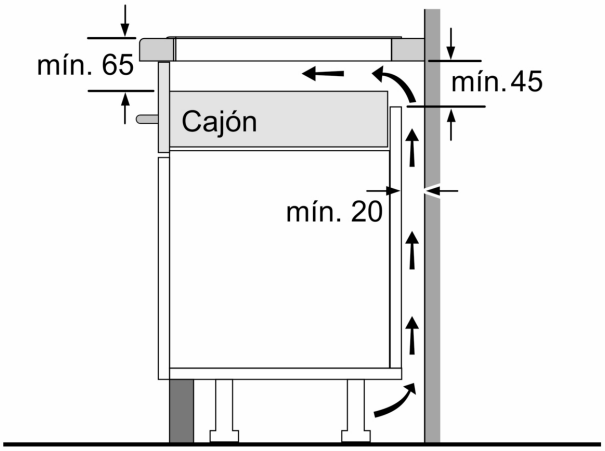

Dimensiones en mm