Serie 6, Placa de gas, 60 cm, Acero
PCC615B80E

Accesorios opcionales

HEZ298104	Simmer cap
HEZ298105	Simmer plate
HEZ298110	Anillo WOK
HEZ298114	Soporte de recipiente pequeño

Placa de gas en acero inoxidable: alta calidad y diseño que te permitirán disfrutar de la cocción

- **Quemador wok**: para cocinar con mucha potencia, hasta 4,0 kW.
- **Compatible con biometano**: tu placa de gas también funciona con gases renovables como el biometano.

Datos técnicos

Familia de Producto: ..... Placa de gas con mandos
Tipo de construcción: ..... Integrable
Fuente energética: ..... Gas
Número de posiciones que se pueden usar al mismo tiempo: 3
Tipo de dispositivos de regulacion: ..... Mandos cilíndricos
Dimensiones de instalación necesarias (H x W x D): ...45 x 560-560 x 480-490 mm
Anchura: .....582 mm
Dimensiones (AltoxAnchoxFondo): ..... 53 x 582 x 520 mm
Medidas del producto embalado: .....140 x 655 x 580 mm
Peso neto: ..... 10.0 kg
Peso bruto: .....10.9 kg
Indicador de calor residual: .....No tiene
Ubicación del panel de mandos: ..... Frontal de placa de cocina
Material de la superficie: ..... Acero inoxidable
Color superficie superior: ..... Acero
Longitud del cable de alimentación eléctrica: ..... 100.0 cm
Código EAN: 4242002487953
Potencia de conexión de gas: .....8000 W
Intensidad corriente eléctrica: ..... 3 A
Tensión: ..... 220-240 V
Frecuencia: ..... 50; 60 Hz

4 242002 487953
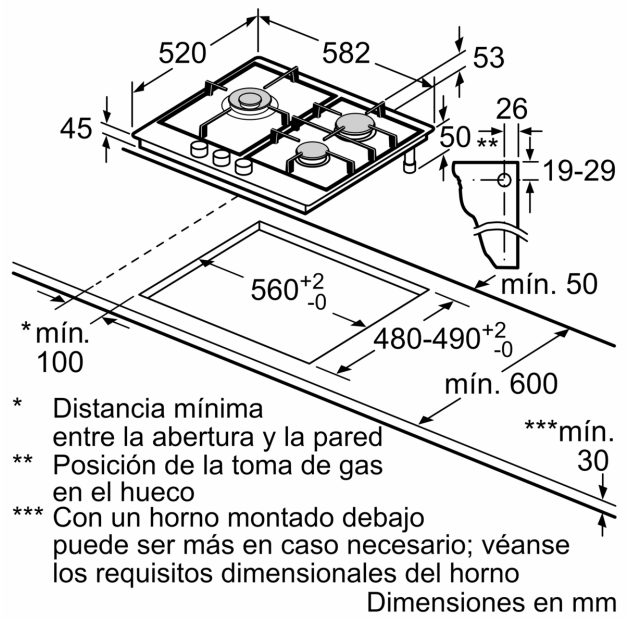
Serie 6, Placa de gas, 60 cm, Acero
PCC615B80E