Serie 2, Placa de gas, 60 cm, Acero
PBC6B5B80

Placa de gas con controles laterales: elige la potencia de cada zona cómodamente gracias a los mandos laterales.

- **Quemador Wok**: para cocinar con una potencia de hasta 3,3 kW.
- **Mandos ergonómicos para un manejo sencillo y preciso.**
- **Compatible con biometano: tu placa de gas también funciona con gases renovables como el biometano.**

Familia de Producto: ..... Placa de gas con mandos
Tipo de construcción: ..... Integrable
Fuente energética: ..... Gas
Número de posiciones que se pueden usar al mismo tiempo: 3
Tipo de dispositivos de regulacion: ....Control a través de los mandos
Dimensiones de instalación necesarias (H x W x D): ...43 x 560-562 x 480-492 mm
Anchura: .....580 mm
Dimensiones (AltoxAnchoxFondo): ..... 54 x 580 x 510 mm
Medidas del producto embalado: ..... 141 x 651 x 578 mm
Peso neto: .....5.9 kg
Peso bruto: .....6.8 kg
Indicador de calor residual: .....No tiene
Ubicación del panel de mandos: ..... Lateral de la vitrocerámica
Material de la superficie: ..... Acero inoxidable
Color superficie superior: ..... Acero
Longitud del cable de alimentación eléctrica: ..... 100.0 cm
Código EAN: 4242002821269
Potencia de conexión de gas: .....6000 W
Intensidad corriente eléctrica: .....3 A
Tensión: ..... 220-240 V
Frecuencia: ..... 50; 60 Hz

---

4 242002 821269

Serie 2, Placa de gas, 60 cm, Acero
PBC6B5B80

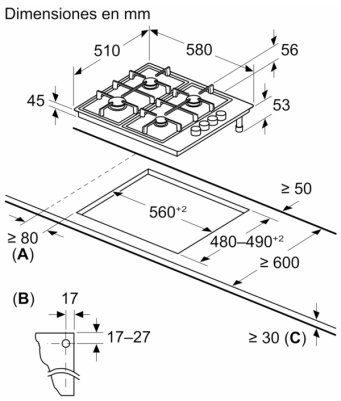

A: Distancia mín. desde el hueco de la placa hasta la pared

B: Posición de la conexión de gas en la ranura

C: Si hay un horno introducido en la parte inferior, posiblemente sea mayor; ver los requisitos de espacio para el horno