Serie 6, Vinoteca integrable, 81.8 x 59.8 cm
KUW21AHG0

Tu vinoteca 81.8 cm alto, 59.8 cm ancho, con control electronico de temperatura en 2 zonas y temperatura ajustable entre 5-20 °C

- **Doble zona con regulación independiente de temperatura**: guarda tus vinos tintos y blancos en un mismo lugar, a una temperatura entre 5 y 20 °C.
- **Luz LED con modo de presentación**: una atractiva iluminación para tu vinoteca.
- **Estante de roble con guías telescópicas**: protege tus vinos de golpes y vibraciones
- **Puerta de cristal con protección ultravioleta, y alarma de temperatura, para mantener los vinos en perfectas condiciones de conservación, con todo su olor y sabor.**
- **Nuestra espaciosa vinoteca tiene capacidad para guardar hasta 44 botellas a la temperatura perfecta.**

Datos técnicos

Clase de eficiencia energética[1]: ..... G
Promedio anual de consumo de energía (kWh/año)[2]: 130 kWh/annum
Nº botellas de 75cl: 44
Nivel de ruido: ..... 38 dB(A) re 1pW
Clase de nivel de ruido: C
Tipo de construcción: ..... Integrable
Opción puerta panelable: ..... No es posible
Altura: ..... 818 mm
Anchura: ..... 598 mm
Fondo del aparato sin tirador: ..... 581 mm
Dimensiones de instalación necesarias (H x W x D): ..... 820x600x560 mm
Peso neto: ..... 41.5 kg
Potencia: ..... 60 W
Intensidad corriente eléctrica: ..... 6 A
Ventilador interior sección frigorífico: ..... Si
Tensión: ..... 220-240 V
Frecuencia: ..... 50-60 Hz
Longitud del cable de alimentación eléctrica: ..... 230 cm
Tipo de enchufe: ..... Schuko a tierra
Nº de motocompresores: 1
Nº de sistemas de frío independientes: 2
Puerta reversible: ..... Si
Interruptor luz interior: ..... No
Código EAN: 4242005196135
Marca: ..... Bosch
Código comercial del producto: KUW21AHG0
Categoría de producto: ..... Vinoteca de varias temperaturas

4 242005 196135

[1] Dentro del rango de clases de eficiencia energética de A a G.
[2] Basado en los resultados del test estándar de 24 horas. El consumo real depende del uso/posición del aparato.

Serie 6, Vinoteca integrable, 81.8 x 59.8 cm
KUW21AHG0

Tu vinoteca 81.8 cm alto, 59.8 cm ancho, con control electronico de temperatura en 2 zonas y temperatura ajustable entre 5-20 °C

Información técnica general

- Dimensiones (AltoxAnchoxFondo): 818x598x581 mm
- Clase de eficiencia energética[1]: G
- Capacidad en 0,75 l (botellas de vino): 44
- Nivel de ruido: 38 dB(A) re 1pW
- Nº de zonas de temperatura: 2
- Rango de temperatura: 5-20 °C
- Iluminación interior
- Tipo de puerta: 3 cristales, Filtro UV

General

- Color de la puerta: Negro
- Nº botellas de 75cl: 44
- Nº bandejas de madera: 3
- Apertura de la puerta: A la derecha reversible
- Maneta de la puerta: Tirador exterior
- Nº de zonas de temperatura: 2
- Zonas con temperatura ajustable
- Puerta de cristal
- Tipo de puerta: 3 cristales, Filtro UV
- Clase de eficiencia energética[2]: G
- Promedio anual de consumo de energía (kWh/año)[3]: 130 kWh/annum
- Nivel de ruido: 38 dB(A) re 1pW
- Clase de nivel de ruido: C
- Tensión: 220-240 V

Dimensiones y peso

- Dimensiones (AltoxAnchoxFondo): 818x598x581 mm
- Medidas del producto embalado: 900x640x700 mm
- Altura mínima del hueco: 820 mm
- Altura máxima del hueco: 820 mm
- Anchura mínima del hueco: 600 mm
- Anchura máxima del hueco: 600 mm
- Fondo del hueco: 560 mm
- Peso neto: 41,5 kg
- Peso bruto: 50,0 kg
- Longitud del cable de alimentación eléctrica: 230 cm

Prestaciones específicas

- Nº bandejas regulables: 0
- Iluminación interior
- Luz tenue
- Rango de temperatura: 5-20 °C

Conectividad

[1] Dentro del rango de clases de eficiencia energética de A a G.
[2] Dentro del rango de clases de eficiencia energética de A a G.
[3] Basado en los resultados del test estándar de 24 horas. El consumo real depende del uso/posición del aparato.

Serie 6, Vinoteca integrable, 81.8 x 59.8 cm
KUW21AHG0

Dimensiones en mm

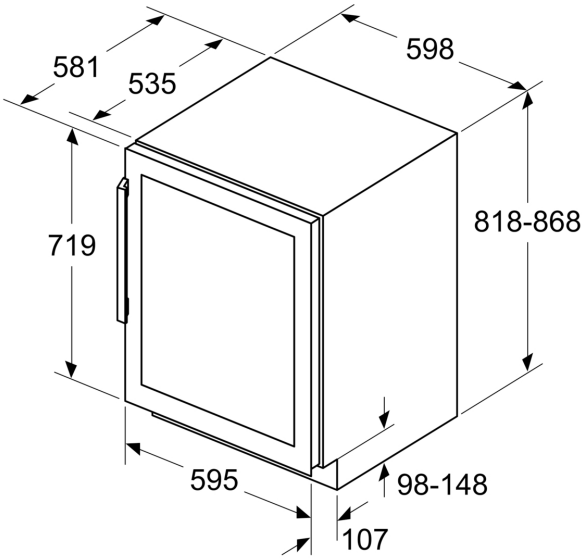

dimensiones en mm

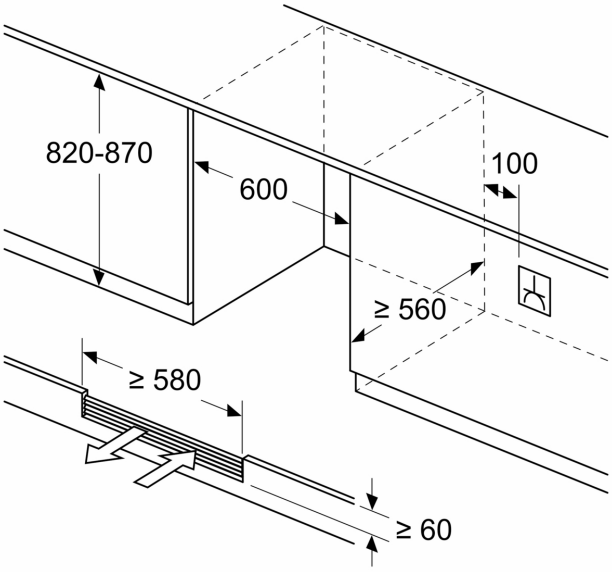
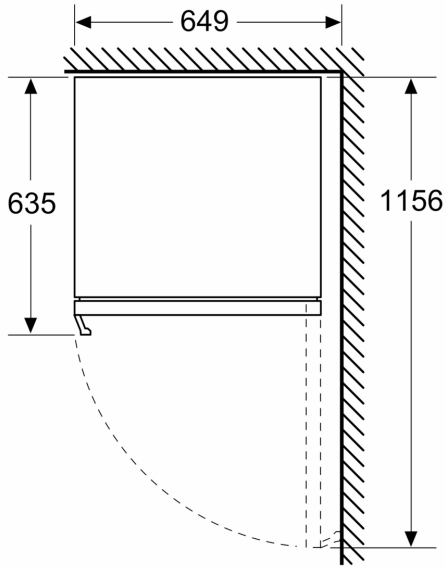
dimensiones en mm