Serie 6, Frigorífico combi integrable, 177.2 x 55.8 cm, Puerta fija KIS86AF30

A++

Frigorífico combi con cajón VitaFresh Plus: conserva tus frutas y verduras frescas hasta el doble de tiempo - Muy eficiente.

- **Iluminación interior mediante LED**: uniforme y eficiente, de larga durabilidad.
- **Flexibilidad en el congelador**: gracias a la combinación de bandejas de cristal y cajones en el congelador.
- **Cajón BigBox**: para congelar grandes cantidades de alimentos o alimentos de gran tamaño.
- **Zona easyAccess**: estantes de cristal extraíbles para acceder más fácilmente al contenido del frigorífico.
- **LowFrost**: facilita la descongelación

Datos técnicos

Tipo de construcción: ..... Integrable
Opción puerta panelable: ..... No es posible
Altura: ..... 1772 mm
Anchura: ..... 558 mm
Fondo del aparato sin tirador: ..... 545 mm
Dimensiones de instalación necesarias (H x W x D): ...1775.0 x 560 x 550 mm
Peso neto: ..... 67.7 kg
Potencia: ..... 90 W
Intensidad corriente eléctrica: ..... 10 A
Apertura de la puerta: ..... A la derecha reversible
Tensión: ..... 220-240 V
Frecuencia: ..... 50 Hz
Longitud del cable de alimentación eléctrica: ..... 230.0 cm
Nº de motocompresores: 1
Nº de sistemas de frío independientes: 2
Ventilador interior sección frigorífico: ..... No
Puerta reversible: ..... Si
Nº de bandejas regulables en el frigorífico: 4
Estantes para botellas: ..... No
Sistema No frost: ..... No
Tipo de instalación: ..... Integrable

Accesorios opcionales

KSZ10020 :

4 242002 707020

Serie 6, Frigorífico combi integrable, 177.2 x 55.8 cm, Puerta fija
KIS86AF30

Frigorífico combi con cajón VitaFresh Plus: conserva tus frutas y verduras frescas hasta el doble de tiempo - Muy eficiente.

- Clase de eficiencia energética A++ dentro del rango A+++ (más eficiente) a D (menos eficiente).
- Frío dinámico, Ventilation Power System
- Sistema de puerta fija
- Cajón VitaFresh Plus con control de humedad para frutas y verduras
- Iluminación interior LED
- Regulación independiente de temperatura en el frigorífico y congelador
- Indicador digital de ambas temperaturas con 2 displays
- Bandeja deslizante Vario
- Cajón BigBox de gran capacidad
- Refrigeración "Súper" con desconexión automática
- Congelación "Súper" con desconexión automática
- Vacaciones, Función memoria de temperatura más alta
- Señal acústica de puerta abierta
- Bandejas de cristal de seguridad, 1 de ellas extraíble con perfil antidesbordamiento
- Alarma de temperatura
- Tecnología de frío cíclico

Información técnica

- Capacidad bruta/útil total: 272/265 litros
- Capacidad útil refrigerador/congelador: 191/74 litros
- Capacidad de congelación: 7 kg/24 horas
- Consumo de energía: 218 kWh/año
- Dimensiones de encastre (alto x ancho x fondo): 177.5 x 56 x 55 cm
- Dimensiones del aparato (alto x ancho x fondo sin tirador): 177.2 x 55.8 x 54.5 cm
- Puerta reversible

Serie 6, Frigorífico combi integrable, 177.2 x 55.8 cm, Puerta fija
KIS86AF30

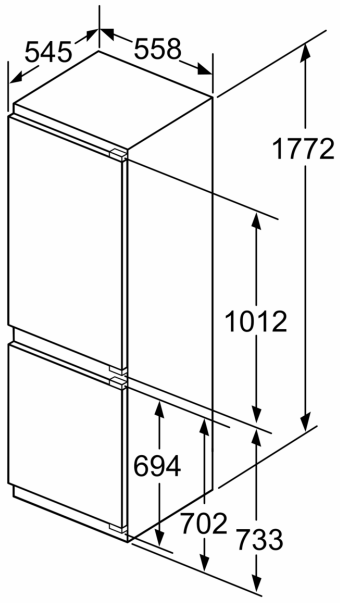

Dimensiones en mm

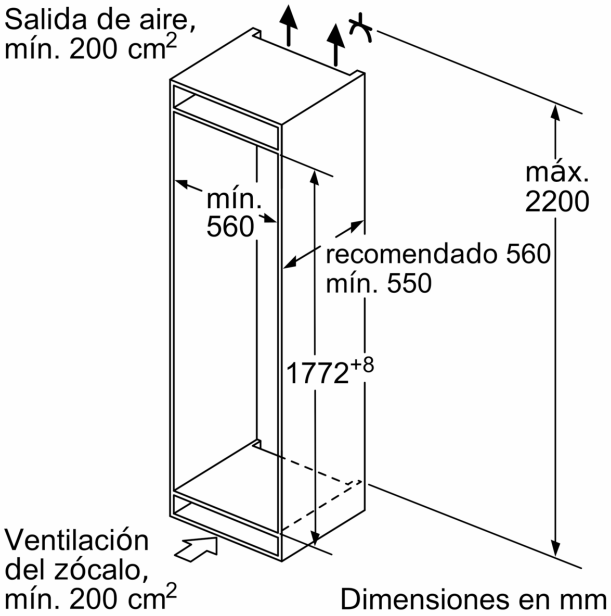

Dimensiones en mm

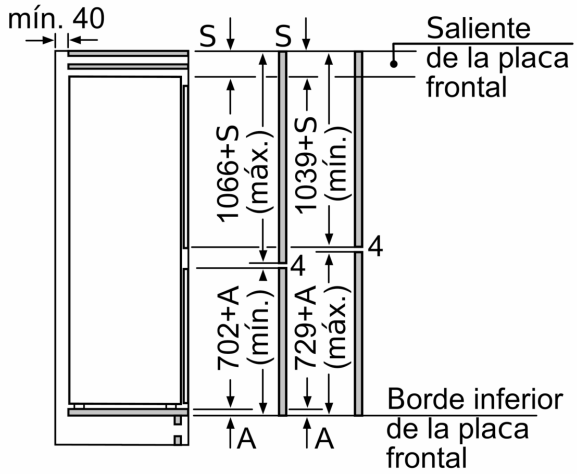

Las dimensiones de la puerta del mueble indicadas corresponden a una junta de puerta de 4 mm.

Dimensiones en mm

Dimensiones en mm
Dimensiones del espacio recomendadas para instalación de puerta fija

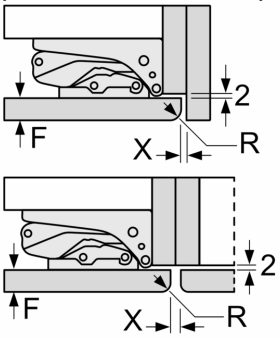

F	R	X
16-19	0-3	2,5
20	0-1	3
	2-3	2,5
21	0-1	3
	2-3	2,5
22	0	4
	1	3,5
	2-3	3

Deben respetarse las medidas de los espacios recomendadas en la tabla para garantizar una apertura sin colisiones de la puerta del aparato y evitar que se dañen los muebles de cocina.